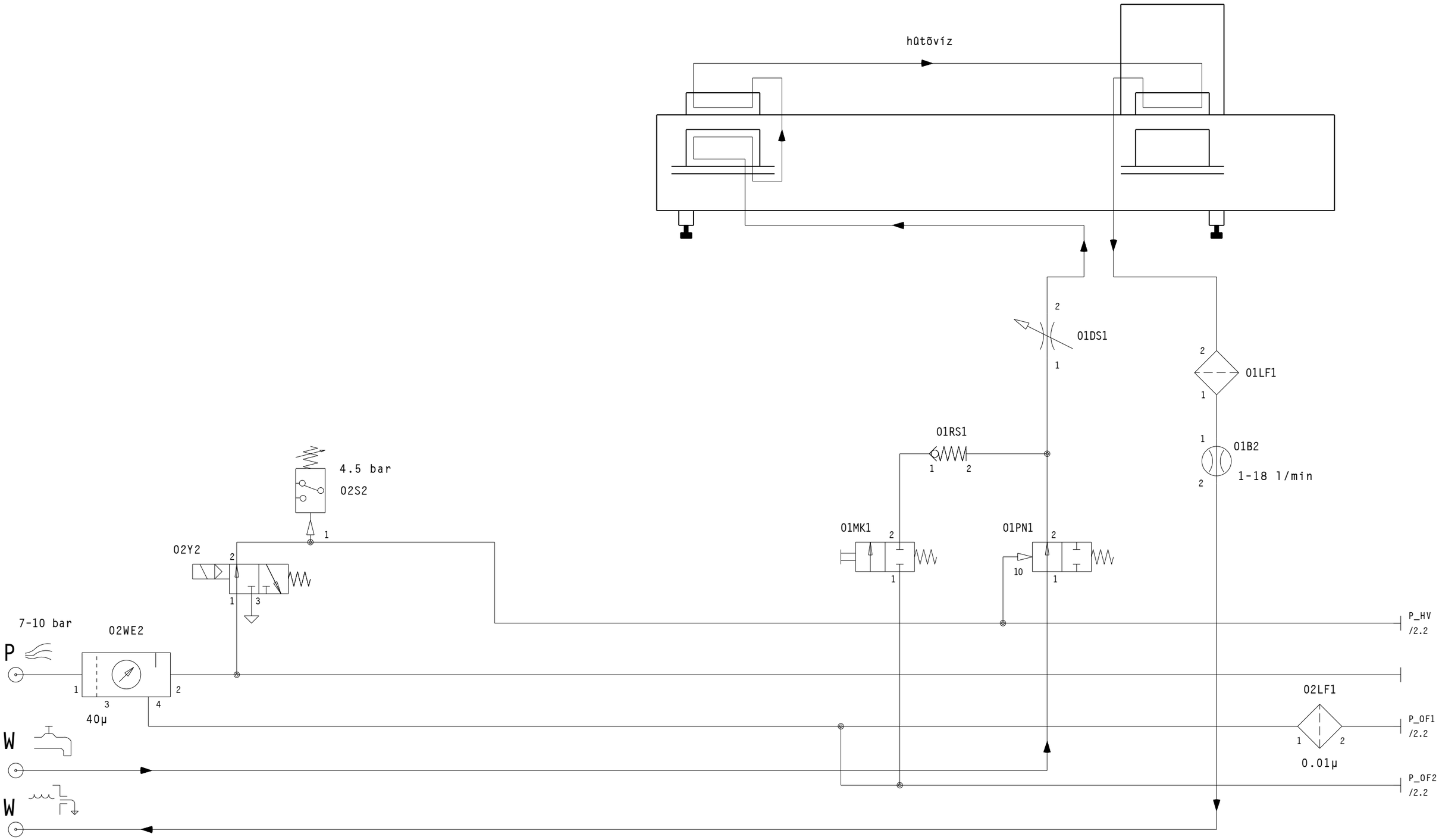

Änderung	Datum	Name		Datum	Name
			gez.	03.02.05	KIRMSE
			gepr.		

VERVIELFÄLTIGUNG NICHT GESTATTET ALLE RECHTE VOR-BEHALTEN

MULTIVAC
VERPACKUNGSMASCHINEN

alapgép

Projektbez.: R530_2340_P

Auftrag: 470106003

Kunde: HERZ UNGARN

Bl: 1 von 13 Bl.

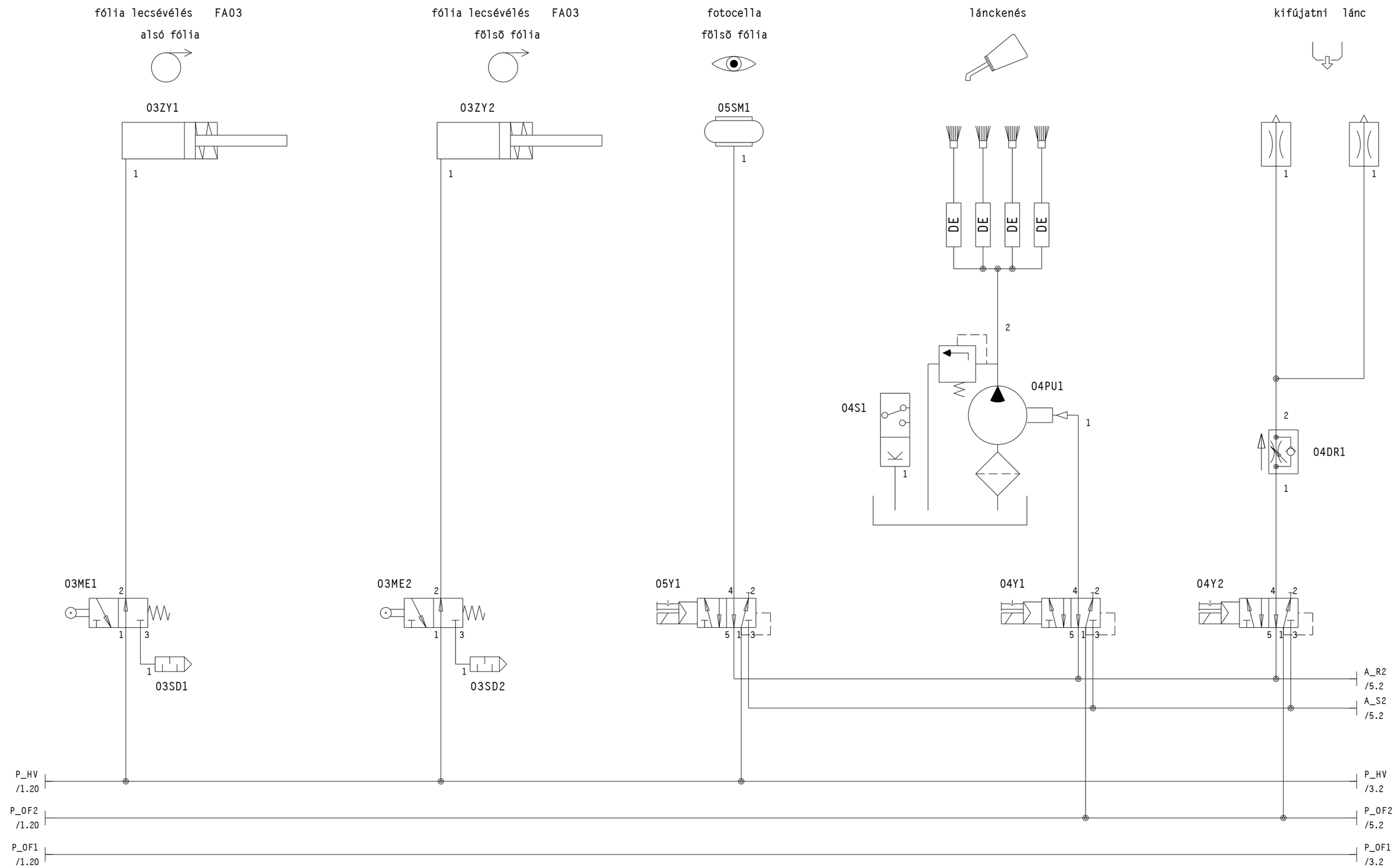

Änderung	Datum	Name		Datum	Name
			gez.	03.02.05	KIRMSE
			gepr.		

VERVIELFÄLTIGUNG NICHT GESTATTET ALLE RECHTE VOR-BEHALTEN

MULTIVAC
VERPACKUNGSMASCHINEN

alapgép

Projektbez.: R530_2340_P

Auftrag: 470106003

Kunde: HERZ UNGARN

Bl: 2 von 13 Bl.

formázószerszám standard

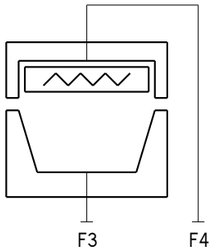

formázószerszám előfűtés

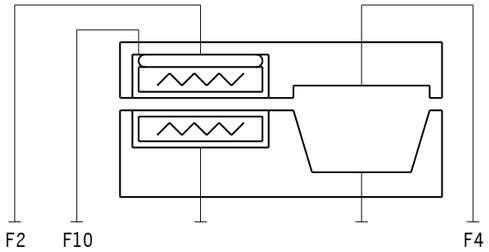

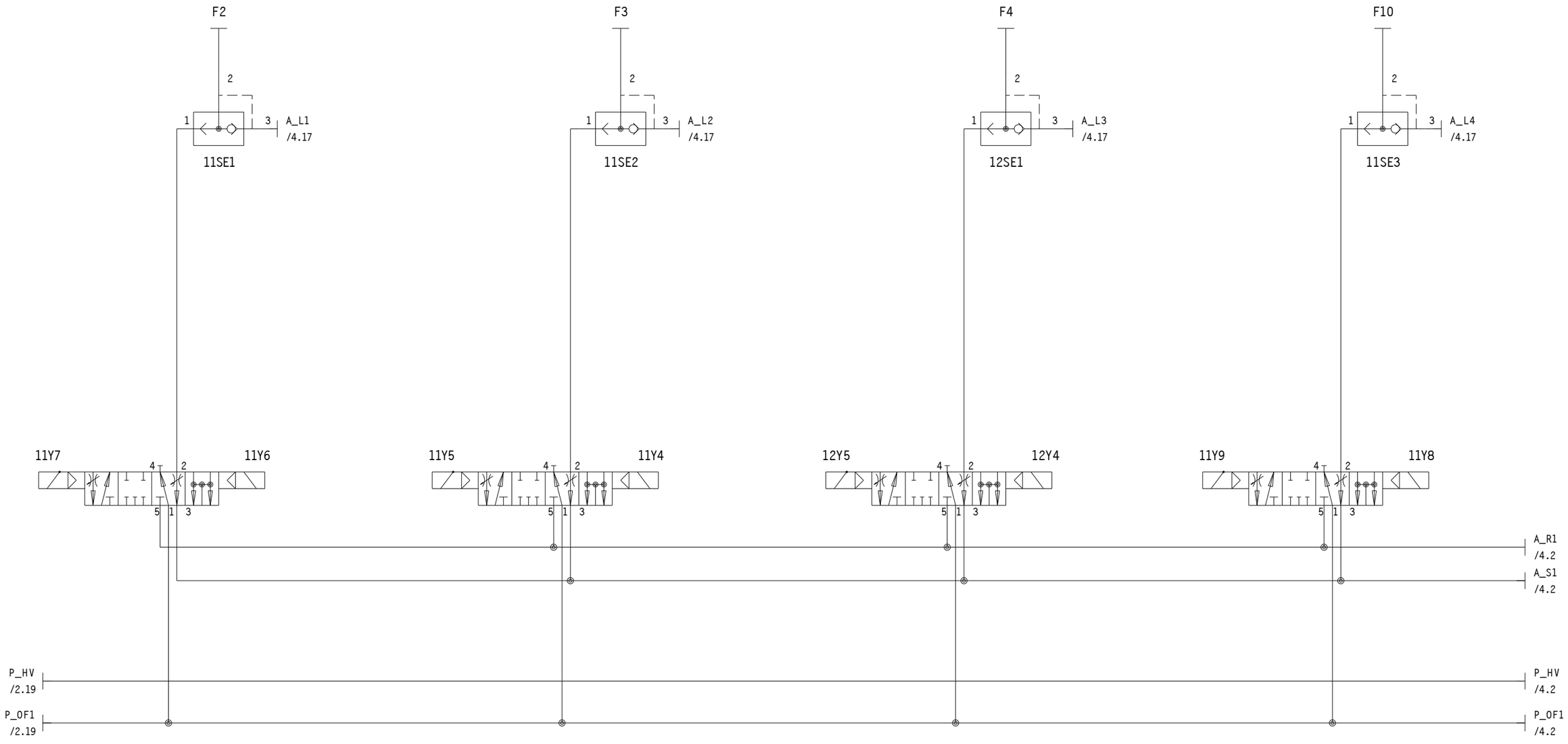

Änderung	Datum	Name		Datum	Name
			gez.	03.02.05	KIRMSE
			gepr.		

VERVIELFÄLTIGUNG NICHT GESTATTET ALLE RECHTE VOR-BEHALTEN

MULTIVAC VERPACKUNGSMASCHINEN

formázó állomás

Projektbez.: R530_2340_P

Auftrag: 470106003

Kunde: HERZ UNGARN

Bl: 3 von 13 Bl.

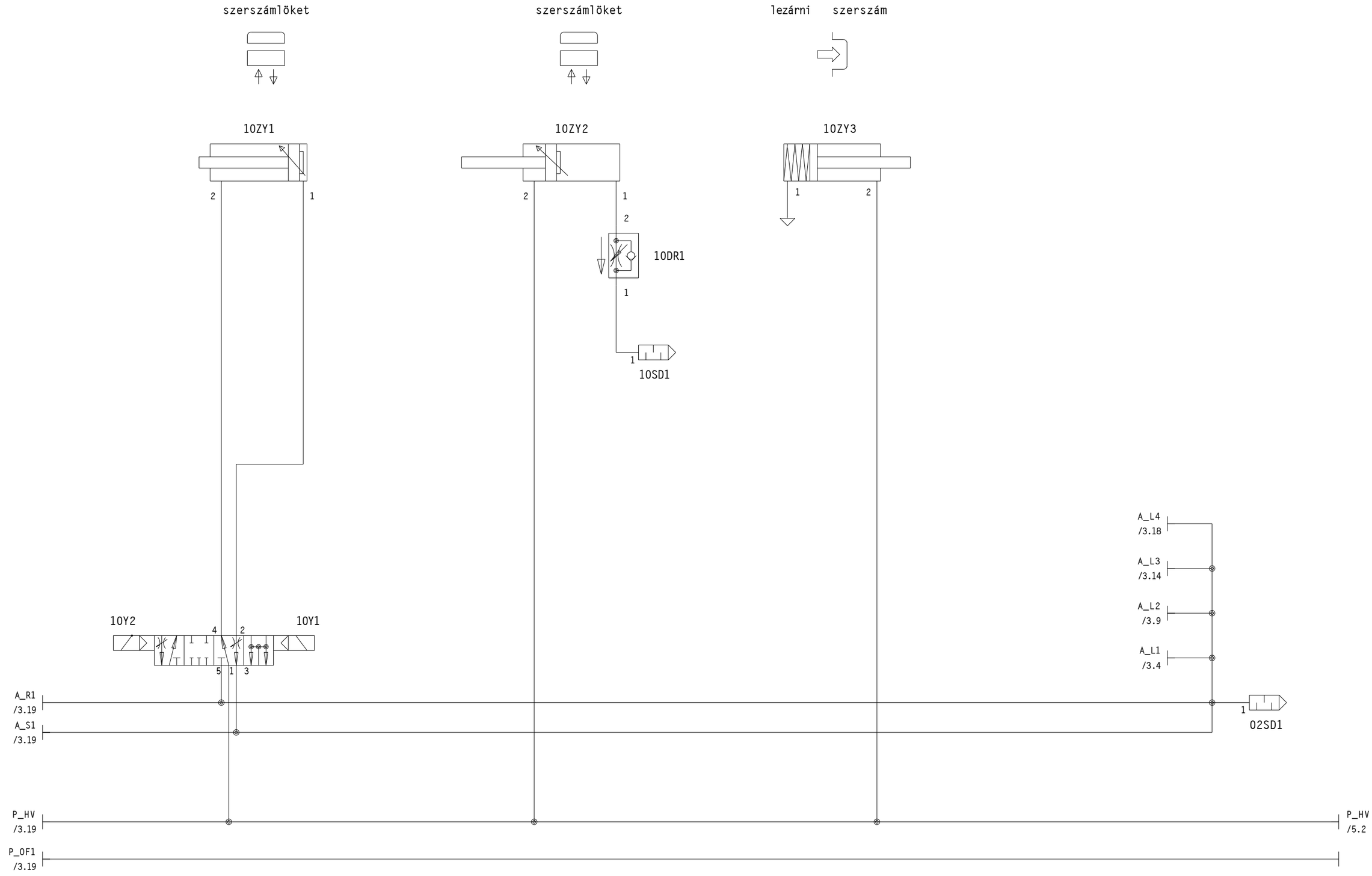

Änderung	Datum	Name		Datum	Name
			gez.	03.02.05	KIRMSE
			gepr.		

VERVIELFÄLTIGUNG NICHT GESTATTET ALLE RECHTE VOR-BEHALTEN

MULTIVAC
VERPACKUNGSMASCHINEN

formázó állomás

Projektbez.: R530_2340_P

Auftrag: 470106003

Kunde: HERZ UNGARN

Bl: 4 von 13 Bl.

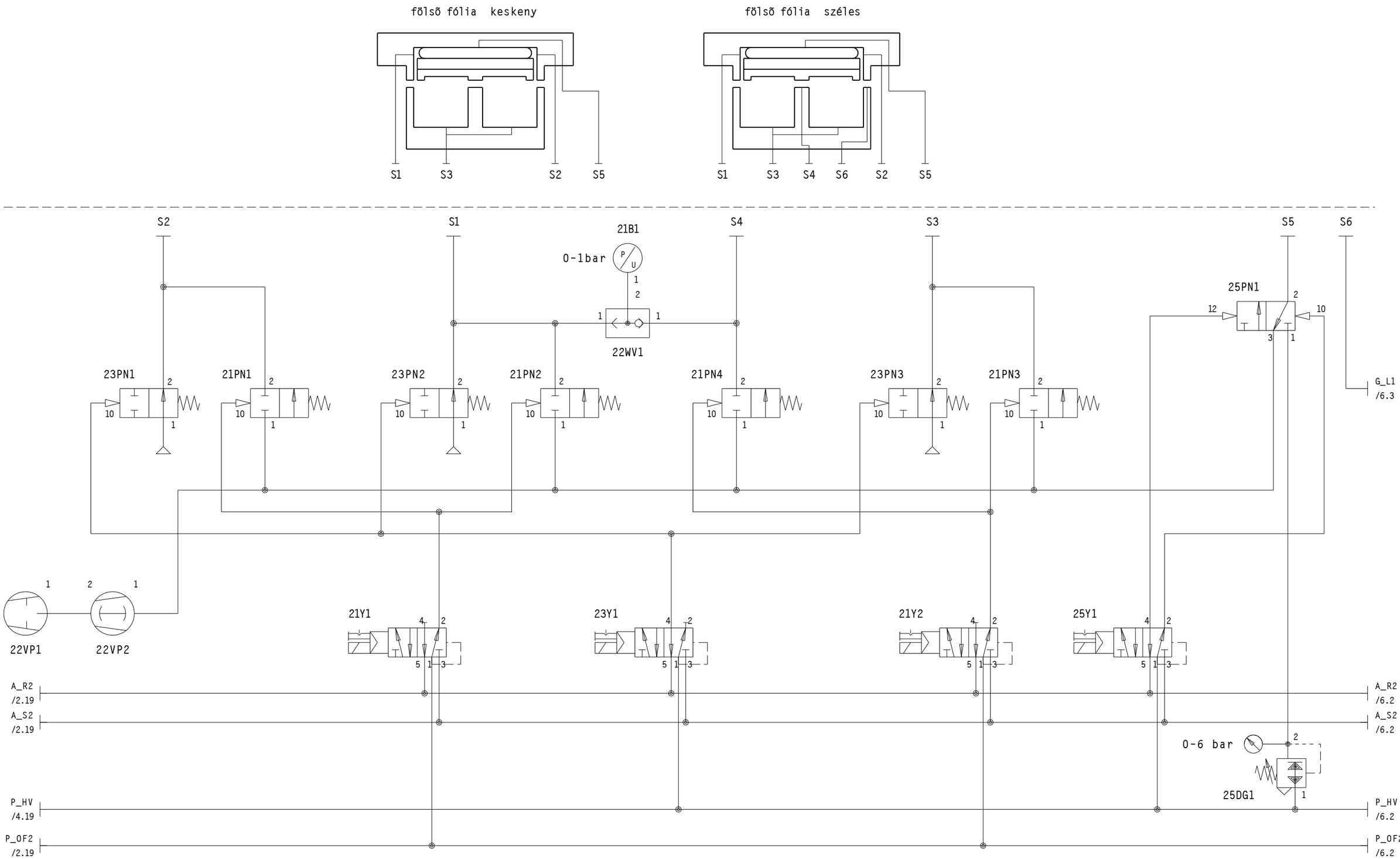

Änderung	Datum	Name		Datum	Name
			gez.	03.02.05	KIRMSE
			gepr.		

VERVIELFÄLTIGUNG NICHT GESTATTET ALLE RECHTE VOR-BEHALTEN

MULTIVAC
VERPACKUNGSMASCHINEN

hegesztö állomás

Projektbez.: R530_2340_P

Auftrag: 470106003

Kunde: HERZ UNGARN

Bl: 5 von 13 Bl.

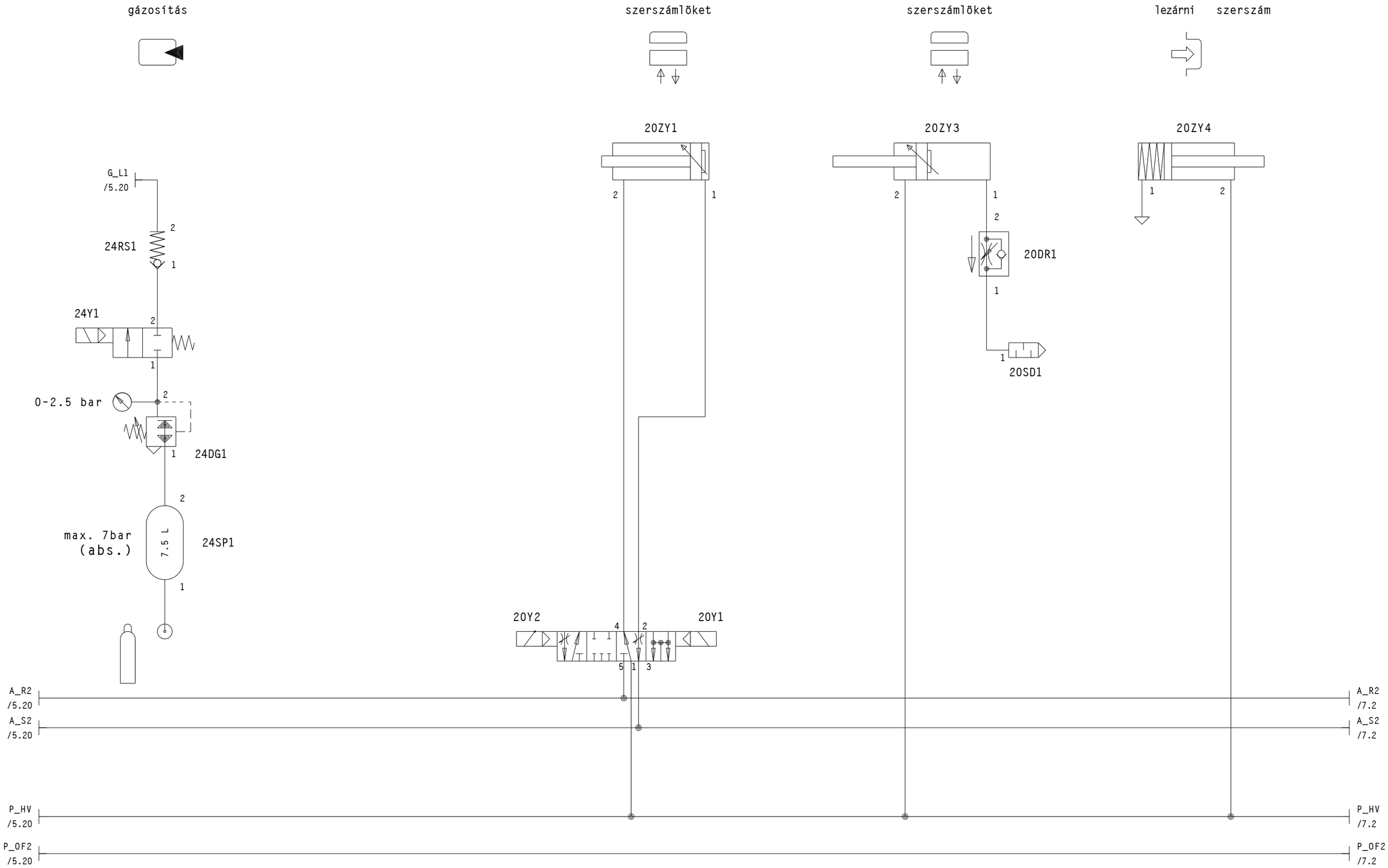

Änderung	Datum	Name		Datum	Name
			gez.	03.02.05	KIRMSE
			gepr.		

VERVIELFÄLTIGUNG NICHT GESTATTET ALLE RECHTE VOR-BEHALTEN

MULTIVAC
VERPACKUNGSMASCHINEN

hegesztö állomás

Projektbez.: R530_2340_P

Auftrag: 470106003

Kunde: HERZ UNGARN

Bl: 6 von 13 Bl.

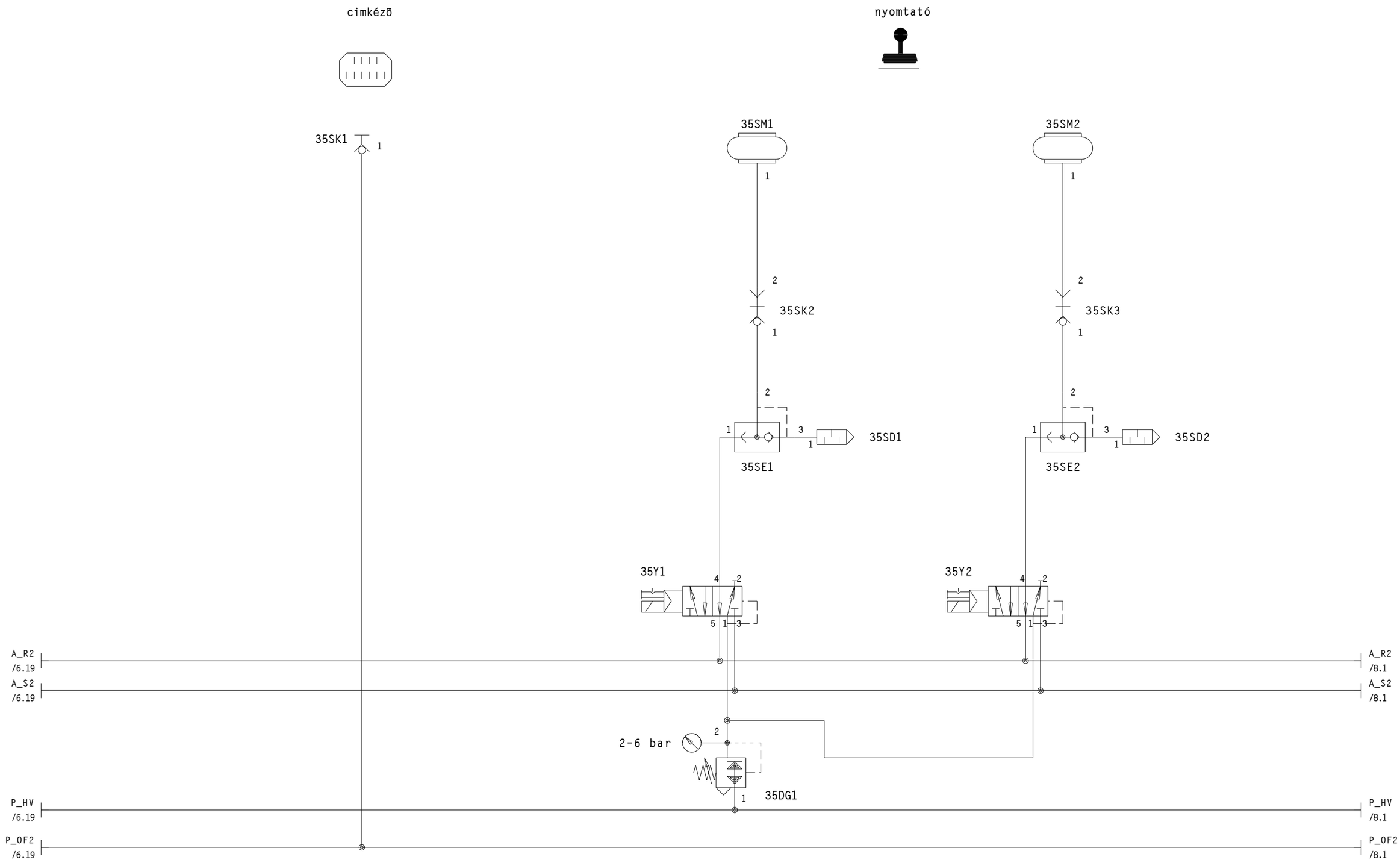

Änderung	Datum	Name		Datum	Name
			gez.	03.02.05	TROLLER
			gepr.		

VERVIELFÄLTIGUNG NICHT GESTATTET ALLE RECHTE VOR-BEHALTEN

MULTIVAC
VERPACKUNGSMASCHINEN

nyomni
prégelés
cimkézni

Projektbez.: R530_2340_P

Auftrag: 470106003

Kunde: HERZ UNGARN

Bl: 7 von 13 Bl.

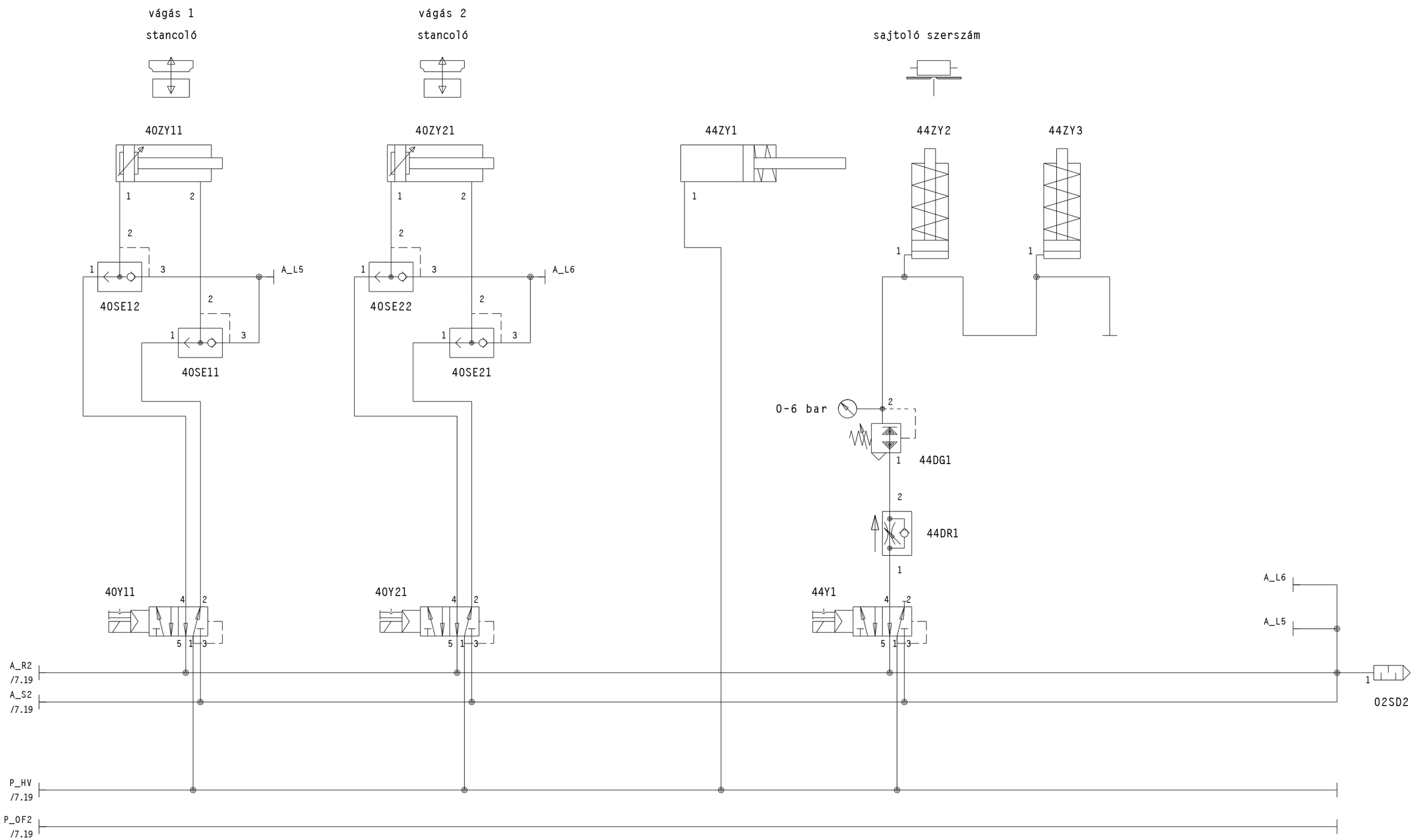

Änderung	Datum	Name		Datum	Name
			gez.	03.02.05	KIRMSE
			gepr.		

VERVIELFÄLTIGUNG NICHT GESTATTET ALLE RECHTE VOR-BEHALTEN

MULTIVAC
VERPACKUNGSMASCHINEN

vágni
sliccet vágni
lyukasztani

Projektbez.: R530_2340_P

Auftrag: 470106003

Kunde: HERZ UNGARN

Bl: 8 von 13 Bl.

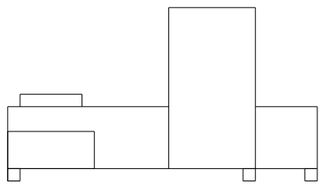

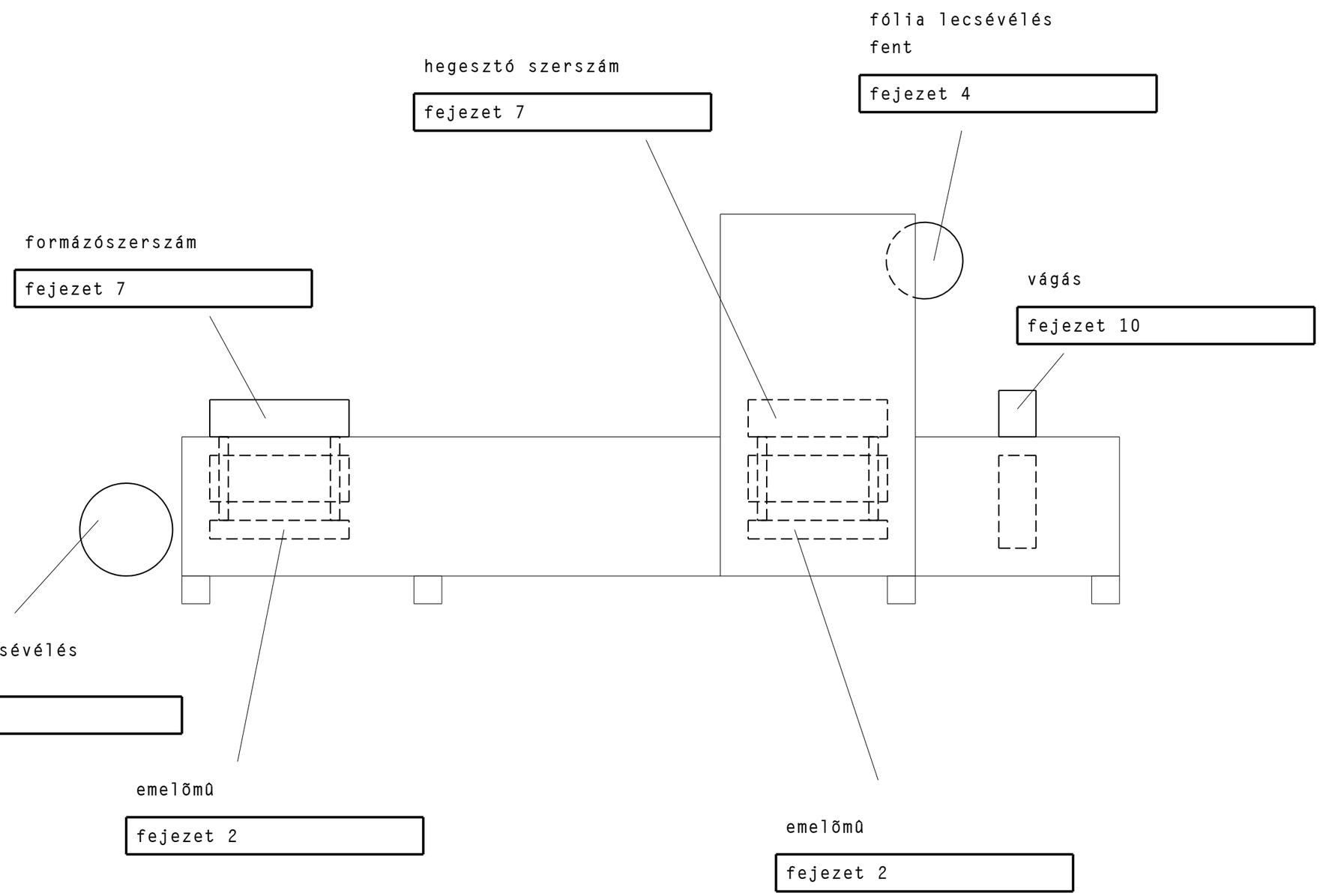

lásd alk. listán

Änderung	Datum	Name		Datum	Name	VERVIELFÄLTIGUNG NICHT GESTATTET ALLE RECHTE VOR-BEHALTEN	MULTIVAC VERPACKUNGSMASCHINEN	készülék terv	Projektbez.: R530_2340_P	Auftrag: 470106003
			gez.	03.02.05	KIRMSE				Kunde: HERZ UNGARN	Bl: 9 von 13 Bl.
			gepr.							

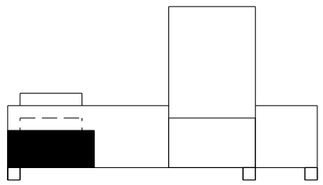

lásd alk. listán

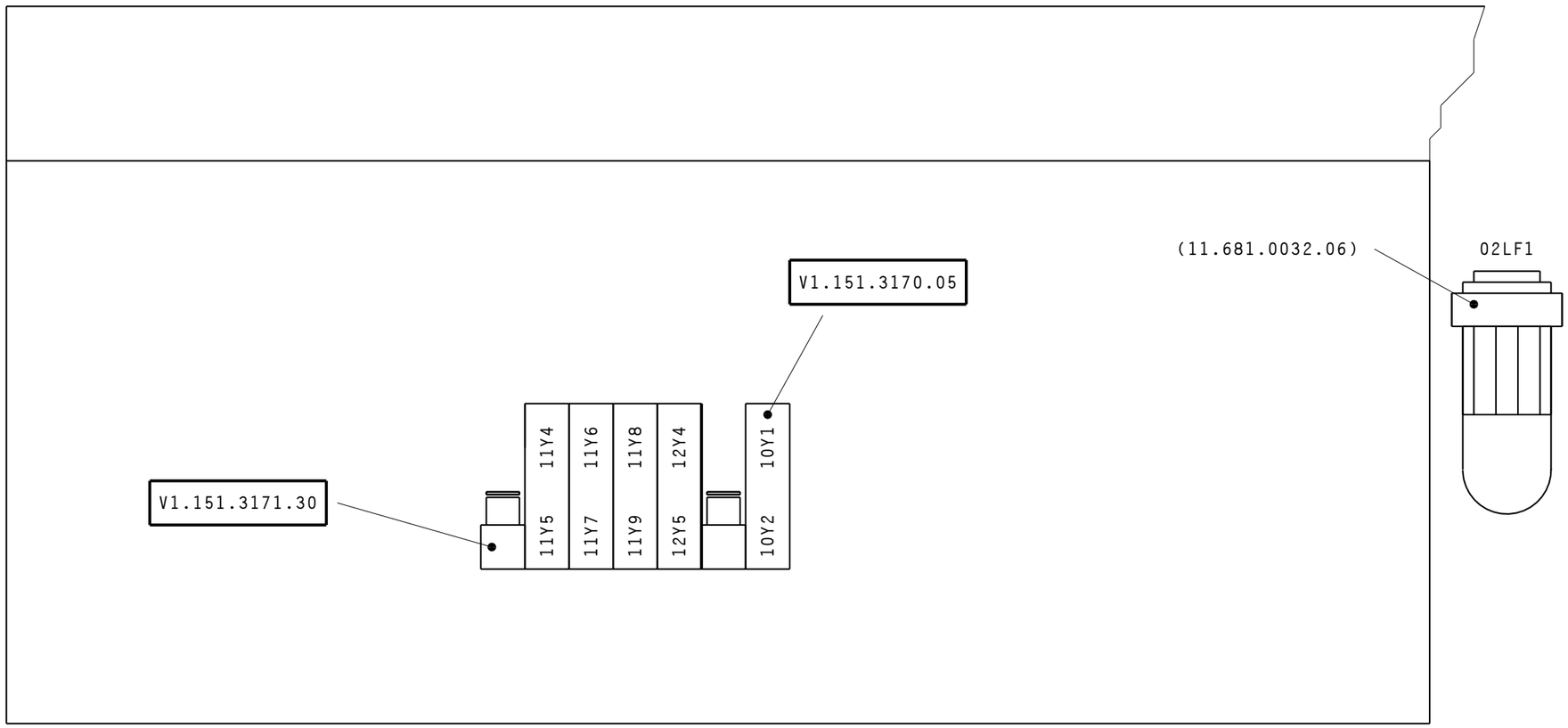

Änderung	Datum	Name		Datum	Name
			gez.	03.02.05	KIRMSE
			gepr.		

VERVIELFÄLTIGUNG NICHT GESTATTET ALLE RECHTE VOR-BEHALTEN

MULTIVAC
VERPACKUNGSMASCHINEN

készülék terv
formázás

Projektbez.: R530_2340_P

Auftrag: 470106003

Kunde: HERZ UNGARN

Bl: 10 von 13 Bl.

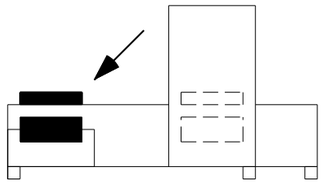

fûteni : nyomólevegő

formázás : nyomólevegő

lásd alk. listán

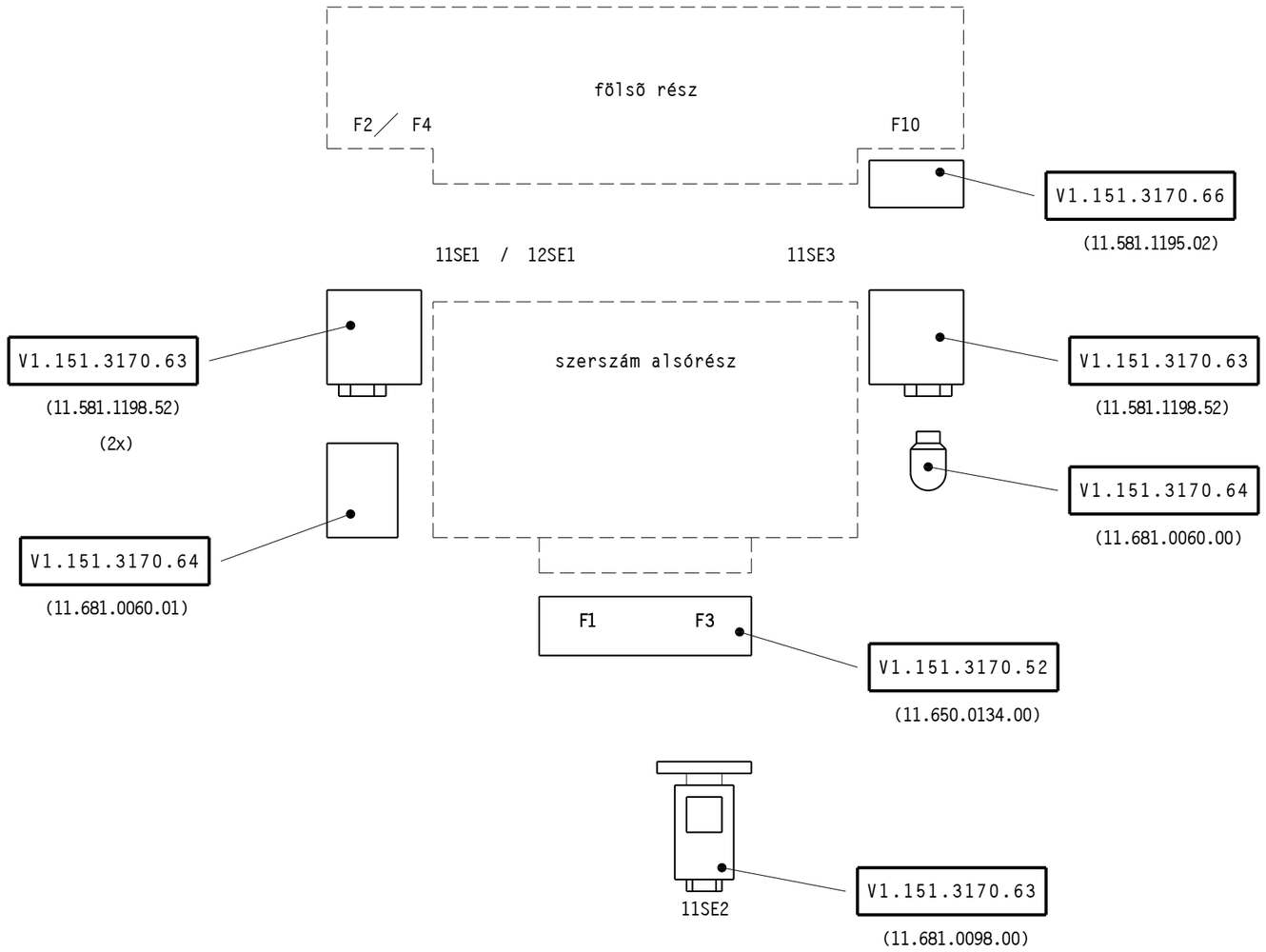

Änderung	Datum	Name		Datum	Name
			gez.	03.02.05	KIRMSE
			gepr.		

VERVIELFÄLTIGUNG NICHT GESTATTET ALLE RECHTE VOR-BEHALTEN

MULTIVAC VERPACKUNGSMASCHINEN

készülék terv
formázószerszám
előfûtés + standard

Projektbez.: R530_2340_P

Auftrag: 470106003

Kunde: HERZ UNGARN

Bl: 11 von 13 Bl.

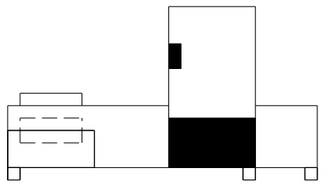

lásd alk. listán

21B1

22WV1

V1.151.3170.59
(11.681.0055.04)

01MK1

35DG1

02S2

V1.151.3171.30

V1.151.3171.29

35SK1

35SE1

35SK2

35SD1

35SK3

35SD2

35SE2

25DG1

21Y1 21Y2 04Y1 04Y2 35Y1 35Y2 23Y1 25Y1 05Y1 40Y11 40Y21 44Y1 20Y1 20Y2

V1.151.3170.05

04DR1

44DR1

V1.151.3170.79
(11.681.0155.00)

01PN1

01RS1

01DS1

V1.151.3170.94
(11.681.0145.02)

02Y2

02WE2

04PU1

04S1

01B2

01LF1

24DG1

24Y1

24RS1

44DG1

V1.151.3170.02
(11.681.0168.00)

V1.151.3170.02
(11.681.0130.05)

V1.151.3170.74
(11.581.0002.71)

Änderung	Datum	Name		Datum	Name
			gez.	03.02.05	TROLLER
			gepr.		

VERVIELFÄLTIGUNG NICHT GESTATTET ALLE RECHTE VOR-BEHALTEN

MULTIVAC
VERPACKUNGSMASCHINEN

készülék terv
hegeszteni

Projektbez.: R530_2340_P

Auftrag: 470106003

Kunde: HERZ UNGARN

Bl: 12 von 13 Bl.

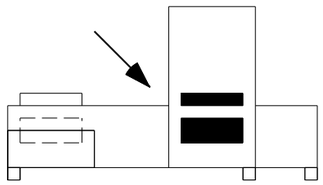

UV30

lásd alk. listán

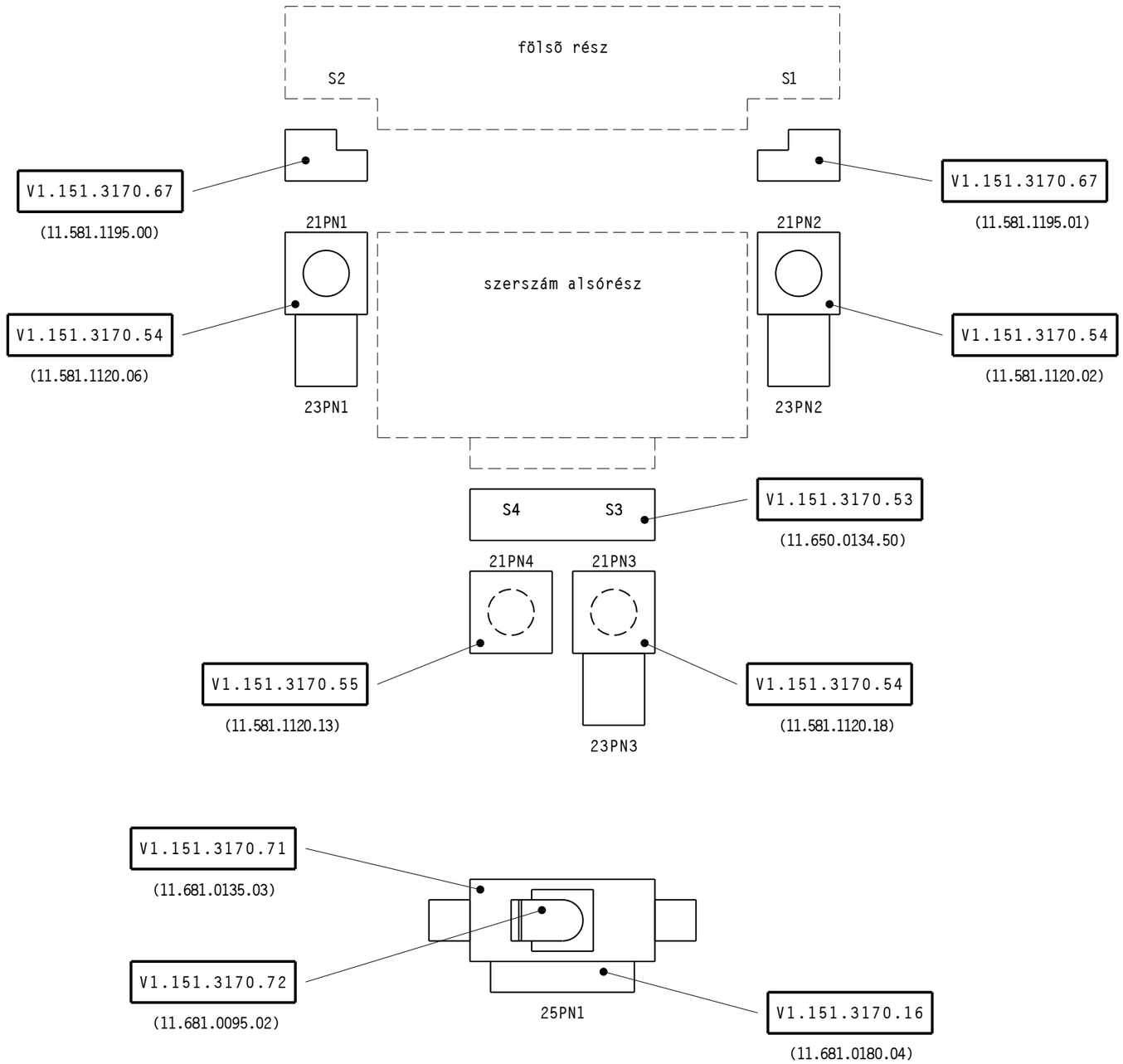

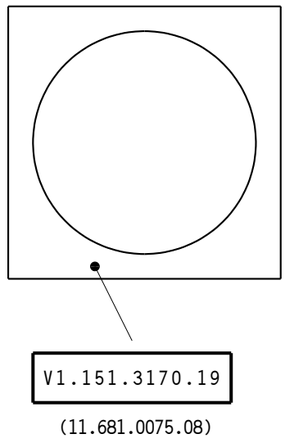

Änderung	Datum	Name		Datum	Name
			gez.	03.02.05	KIRMSE
			gepr.		

VERVIELFÄLTIGUNG NICHT GESTATTET ALLE RECHTE VORBEHALTEN

MULTIVAC
VERPACKUNGSMASCHINEN

készülék terv
hegesztő szerszám
fölső fólia széles

Projektbez.: R530_2340_P

Auftrag: 470106003

Kunde: HERZ UNGARN

Bl: 13 von 13 Bl.

* tervrajz neve : R530_2340_P MULTIVAC *
* szerzõdésszám : 470106003 Sepp Haggenmüller GmbH & Co.KG *
* Bahnhofstr. 4 *
* vevõ : HERZ UNGARN D-87787 Wolfertschwenden *

BMK	oldal, lap jelmagy.kapcs.rajz	tételszám, ügyszám	megnevezés	funkcióteszt
01B2	1.17	80431320100	átfolyás-mérõmûszer	
01DS1	1.15	80271111003	fojtó szelep	V1.151.3170.79
01LF1	1.17	80272200000	SCHMUTZFÄNGER	
01MK1	1.13	80255482001	szelep 2/2	V1.151.3170.59
01PN1	1.15	80260112410	szelep 2/2	V1.151.3170.79
01RS1	1.13	80272111410	visszacsapó szelep	V1.151.3170.79
02LF1	1.18	80421201600	levegõszûrõ	
02LF1	1.18	80421201601	szûrõ elem	
02S2	1.5	80286110210	nyomáskapcsoló	
02SD1	4.18	80291114300	hangtompító	
02SD2	8.20	80291114300	hangtompító	
02WE2	1.2	80421102004	levegõ tápegység	V1.151.3170.02
02Y2	1.4	80260224020	szelep 3/2	V1.151.3170.94
03ME1	2.3	80255211221	szelep 3/2	fejezet 4
03ME2	2.7	80255211221	szelep 3/2	fejezet 4
03SD1	2.3	80291114501	hangtompító	
03SD2	2.7	80291114501	hangtompító	
04DR1	2.18	80272211220	fojtó v. cs. szel.	
04Y1	2.16	80260480601	szelep 5/2	V1.151.3171.29
04Y2	2.18	80260480601	szelep 5/2	V1.151.3171.29
05Y1	2.11	80260480601	szelep 5/2	V1.151.3171.29
10DR1	4.9	80272210511	fojtó v. cs. szel.	fejezet 2
10SD1	4.10	80291114110	hangtompító	
10Y1	4.4	80260480550	szelep 5/4	V1.151.3170.05
10Y2	4.3	80260480550	szelep 5/4	V1.151.3170.05
11SE1	3.3	80275111213	gyors kilevegõztetõ szelep	V1.151.3170.63
11SE2	3.8	80275111211	gyors kilevegõztetõ szelep	V1.151.3170.63
11SE3	3.17	80275111213	gyors kilevegõztetõ szelep	V1.151.3170.63
11Y4	3.8	80260480550	szelep 5/4	V1.151.3170.05
11Y5	3.6	80260480550	szelep 5/4	V1.151.3170.05

folytatás oldal 2

BMK	oldal, lap jelmagy.kapcs.rajz	tételszám, ügyszám	megnevezés	funkcióteszt
11Y6	3.3	80260480550	szelep 5/4	V1.151.3170.05
11Y7	3.2	80260480550	szelep 5/4	V1.151.3170.05
11Y8	3.17	80260480550	szelep 5/4	V1.151.3170.05
11Y9	3.16	80260480550	szelep 5/4	V1.151.3170.05
12SE1	3.13	80275111215	gyors kilevegõztetõ szelep	V1.151.3170.63
12Y4	3.12	80260480550	szelep 5/4	V1.151.3170.05
12Y5	3.11	80260480550	szelep 5/4	V1.151.3170.05
20DR1	6.15	80272210511	fojtó v. cs. szel.	fejezet 2
20SD1	6.15	80291114110	hangtompító	
20Y1	6.10	80260480550	szelep 5/4	V1.151.3170.05
20Y2	6.8	80260480550	szelep 5/4	V1.151.3170.05
21B1	5.10	86780500010	nyomás mérõ-átalakító	
21Y1	5.7	80260480601	szelep 5/2	V1.151.3171.29
21Y2	5.15	80260480601	szelep 5/2	V1.151.3171.29
22VP1	5.2	80121401300	vákuumszivattyú	
22VP2	5.3	80121352000	vákuumszivattyú	
22WV1	5.9	80273111000	váltószelep	
23Y1	5.10	80260480601	szelep 5/2	V1.151.3171.29
24DG1	6.3	80431211565	nyomás szabályzó	V1.151.3170.74
24DG1	6.3	19181271184	tömítõ készlet	V1.151.3170.74
24DG1	6.3	80431151071	manométer	V1.151.3170.74
24RS1	6.3	80272111300	visszacsapó szelep	V1.151.3170.74
24SP1	6.3	11581983512	tartály	
24Y1	6.3	80260112300	szelep 2/2	
24Y1	6.3	80260478040	tömítõ készlet	
25DG1	5.19	80431211562	nyomás szabályzó	
25DG1	5.19	80431150901	manométer	
25DG1	5.19	19181271184	tömítõ készlet	
25PN1	5.19	80255211301	szelep 3/2	V1.151.3170.16
25Y1	5.17	80260480601	szelep 5/2	V1.151.3171.29
35DG1	7.11	80278111010	nyomás szabályzó	
35DG1	7.11	80431151210	manométer	
35SD1	7.12	80291114130	hangtompító	
35SD2	7.16	80291114130	hangtompító	

folytatás oldal 3

BMK	oldal, lap jelmagy.kapcs.rajz	tételszám, ügyszám	megnevezés	funkcióteszt
35SE1	7.11	80275111201	gyors kilevegõztetõ szelep	
35SE1	7.11	19181271634	tömítõ készlet	
35SE2	7.15	80275111201	gyors kilevegõztetõ szelep	
35SE2	7.15	19181271634	tömítõ készlet	
35SK1	7.6	81142111005	gyorszáró	
35SK2	7.11	81142111005	gyorszáró	
35SK3	7.15	81142111005	gyorszáró	
35Y1	7.11	80260480601	szelep 5/2	V1.151.3171.29
35Y2	7.15	80260480601	szelep 5/2	V1.151.3171.29
40SE11	8.3	80275111100	gyors kilevegõztetõ szelep	
40SE11	8.3	80275111402	tömítõ készlet	
40SE12	8.2	80275111100	gyors kilevegõztetõ szelep	
40SE12	8.2	80275111402	tömítõ készlet	
40SE21	8.7	80275111100	gyors kilevegõztetõ szelep	
40SE21	8.7	80275111402	tömítõ készlet	
40SE22	8.6	80275111100	gyors kilevegõztetõ szelep	
40SE22	8.6	80275111402	tömítõ készlet	
40Y11	8.4	80260480601	szelep 5/2	V1.151.3171.29
40Y21	8.7	80260480601	szelep 5/2	V1.151.3171.29
44DG1	8.13	80278111010	nyomás szabályzó	
44DG1	8.13	80431151210	manométer	
44DG1	8.13	19181271244	tömítõ készlet	
44DR1	8.13	80272210701	fojtó v. cs. szel.	
44Y1	8.13	80260480601	szelep 5/2	V1.151.3171.29

vége készül. db. jegyz.

* oldaljegyzék		HU	03.02.05 - oldal 1 *
*			*
* tervrajz neve	:	R530_2340_P	MULTIVAC *
* szerzõdésszám	:	470106003	Sepp Haggenmüller GmbH & Co.KG *
*			Bahnhofstr. 4 *
* vevõ	:	HERZ UNGARN	D-87787 Wolfertschwenden *

* oldal, lap	oldaljegyzék	dátum	név *
1	alapgép	14.02.01	KIRMSE
2	alapgép	14.02.01	KIRMSE
3	formázó állomás	14.02.01	KIRMSE
4	formázó állomás	14.02.01	KIRMSE
5	hegesztö állomás	14.02.01	KIRMSE
6	hegesztö állomás	14.02.01	KIRMSE
7	nyomni	21.12.04	TROLLER
8	vágni	14.02.01	KIRMSE
9	készülék terv	14.02.01	KIRMSE
10	készülék terv	14.02.01	KIRMSE
11	készülék terv	14.02.01	KIRMSE
12	készülék terv	21.12.04	TROLLER
13	készülék terv	14.02.01	KIRMSE

vége oldaljegyzék