Schaltpläne: MCS 902-1677

weber®

GmbH & Co. KG

Formerstraße 3
D-35236 Breidenbach

Tel.: 06465/918-0
Fax.: 06465/918-200

Einspeisung:

10kW
3x400V +/-5%
50Hz
N, PE

Zuleitung:

5x6 mm²
(32A träge)

Steuerspannung:

24V DC

Seite	Seitenbenennung	Seite	Seitenbenennung
1	Inhaltsverzeichnis	31a	Anschluß Wiegezelle 2 WEB'99
2	HAUPTSTROMKREIS	31b	Display Waage WEB'99
3	STEUERSTROM	32	KOMMUNIKATIONSRECHNER FÜR GEWICHTSANZEIGE
4	230V VERBRAUCHER	33	REINIGUNGSSCHALTUNG DC / DC WANDLER
5	SICHERHEITSKREIS	34	REGLERVERSORGUNG SLICER
6	AUSGÄNGE A02-08	35	MESSERANTRIEB
7	AUSGÄNGE A09-16	35a	MESSERANTRIEB
8	AUSGÄNGE A17-24 FREIGABEN	37	PRODUKTZUFÜHRUNG
9	AUSGÄNGE A25-32	39	PORTIONIERBAND
10	AUSGÄNGE A33-40	40	STEUERBAND
12	AUSGÄNGE A49-56	42	Wiegeband 1 WEB'99
13	AUSGÄNGE A57-64	43	Wiegeband 2 WEB'99
14	SOLLWERTE AA1-8	44	WIPPENBAND
15	SOLLWERTE AA9-16	70	BELEGUNG TACHO- & LAGEGEBERLEITUNG
16	EINGÄNGE E01-08	71	AUFBAU MPS-3 STEUERUNG
17	EINGÄNGE E09-16	72	AUFBAU HAUPTSTROMPLATTE
18	EINGÄNGE E17-24	73	AUFBAU REGLERTÜR
19	EINGÄNGE E25-32	75	AUFBAU ESM WEB'99 EINBAU SEITLICH IM SLICER
20	EINGÄNGE E33-40	76	X2 Pneumatik-Tunnel
21	EINGÄNGE E41-48	77	X2 Pneumatik-Tunnel
22	EINGÄNGE E49-56	78	X3 Reglertür
23	EINGÄNGE E57-64	79	X3 Reglertür
24	SCHNITTSTELLEN	80	1X1 Hauptstrom
25	I-MAX. BEGRENZUNG	81	1X1 Hauptstrom
26	SICHERHEITSSCHALTER	82	1X2 Initiatoren/Ventile
27	Ausgänge 1 O0-O11 Waage WEB'99	83	1X2 Initiatoren/Ventile
28	Ausgänge 2 O0-O11 Waage WEB'99	84	1X2 Initiatoren/Ventile
29	Eingänge 1 I0-I11 Waage WEB'99	85	1X3 Reglertür
30	Eingänge 2 I0-I11 Waage WEB'99	86	1X4 Waage/Einleger
31	Anschluß Wiegezelle 1 WEB'99		

WEBDINH 28.03.01 -TBA-

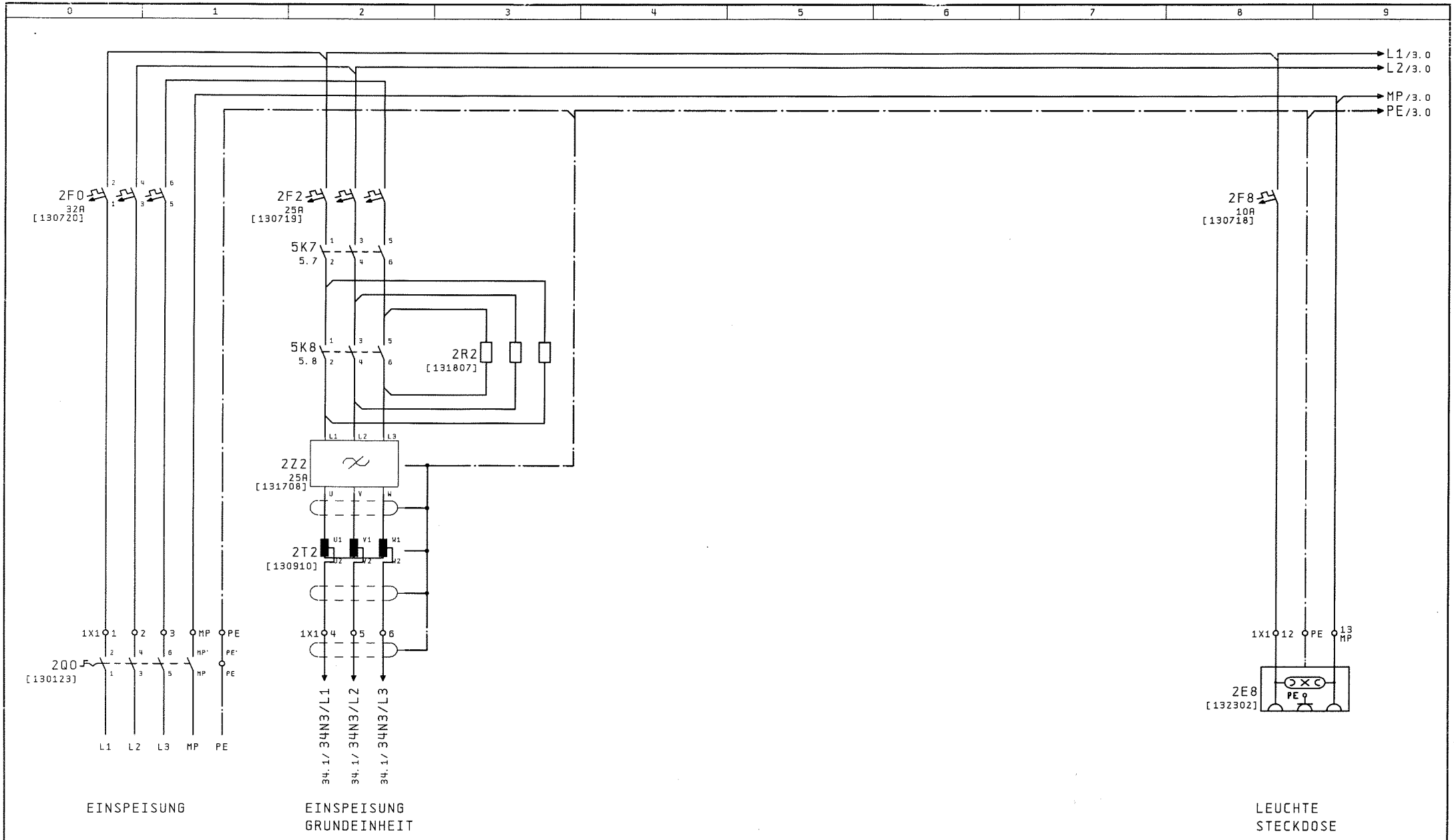

1 3

Erstellt: 03. Jun. 2002 durch: TBA Geändert: 03. Jun. 2002 TBA	Victus Lebensmittelbedarf A 1230 Wien Kom: Pick Salami	weber GmbH & Co. Kg D 35236 Breidenbach	HAUPTSTROMKREIS	MCS 902-1677	Bl. 2 Gesamt: 59 Bl.

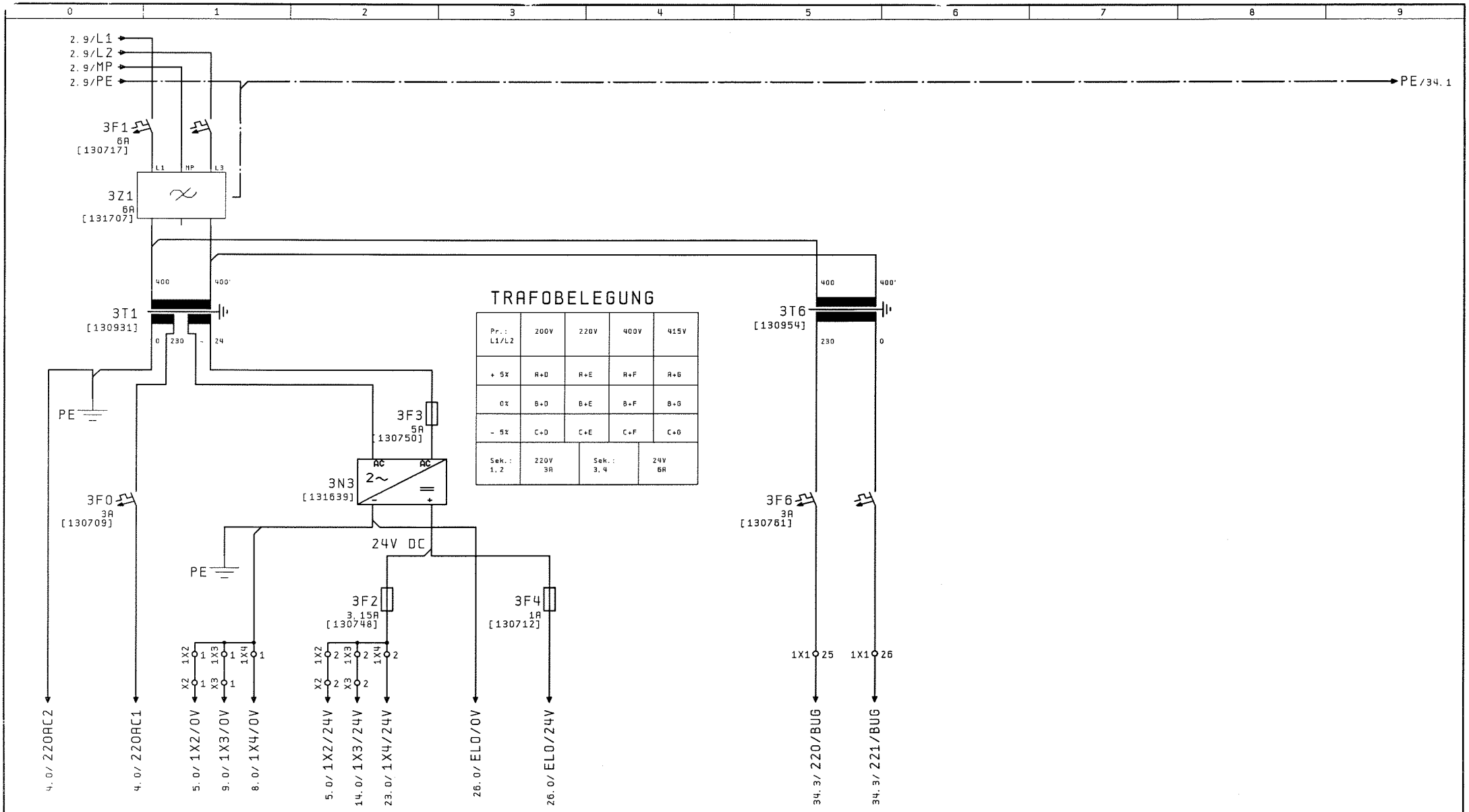

2 4

Erstellt:	03. Jun. 2002	Victus Lebensmittelbedarf A 1230 Wien Kom: Pick Salami	weber GmbH & Co. Kg D 35236 Breidenbach	STEUERSTROM	MCS 902-1677	Bl. 3
durch:	TBA					Gesamt: 59 Bl.
Geändert:	03. Jun. 2002					
Geprüft:	TBA					

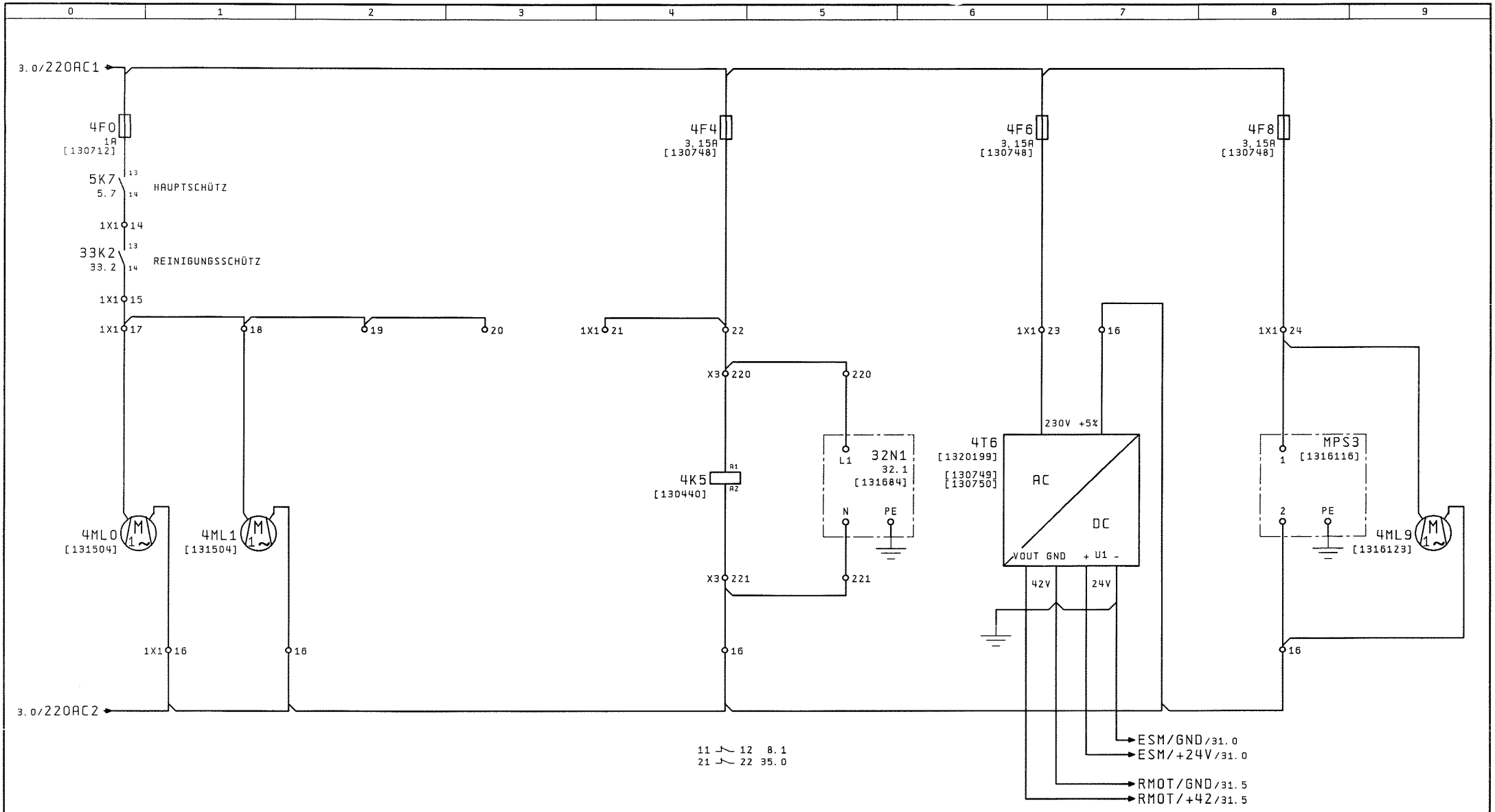

3 5

Erstellt:	03. Jun. 2002	Victus Lebensmittelbedarf A 1230 Wien Kom: Pick Salami	weber GmbH & Co. Kg D 35236 Breidenbach	230V VERBRAUCHER	MCS 902-1677	Bl. 4
durch:	TBA					
Geändert:	12. Jun. 2002					Gesamt: 59 Bl.
Geprüft:	TBA					

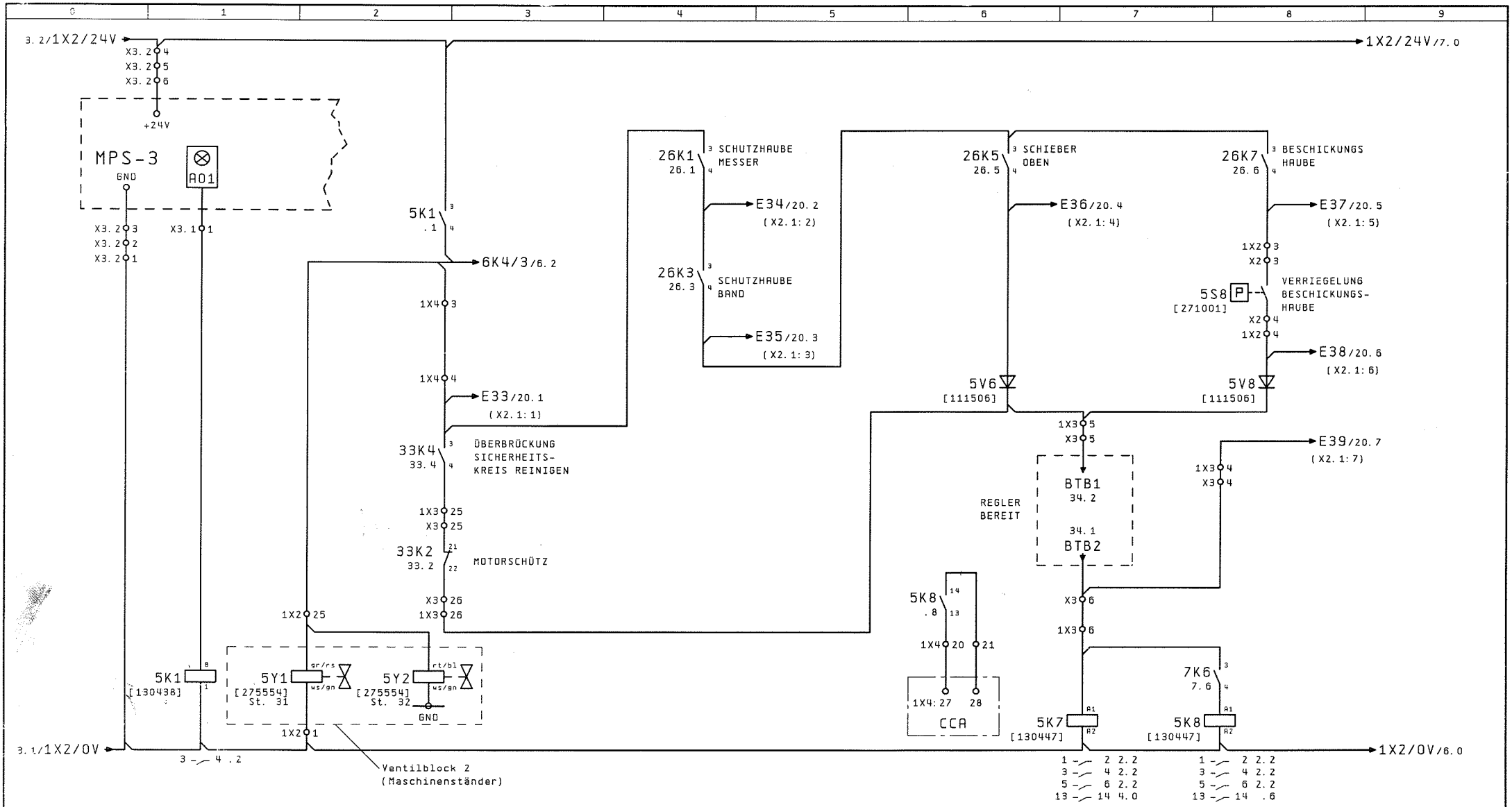

Erstellt:	03. Jun. 2002	Victus Lebensmittelbedarf A 1230 Wien Kom: Pick Salami	weber GmbH & Co. Kg D 35236 Breidenbach	SICHERHEITSKREIS	MCS 902-1677	Bl. 5
durch:	TBA					Gesamt: 59 Bl.
Geändert:	12. Jun. 2002					
Geprüft:	TBA					

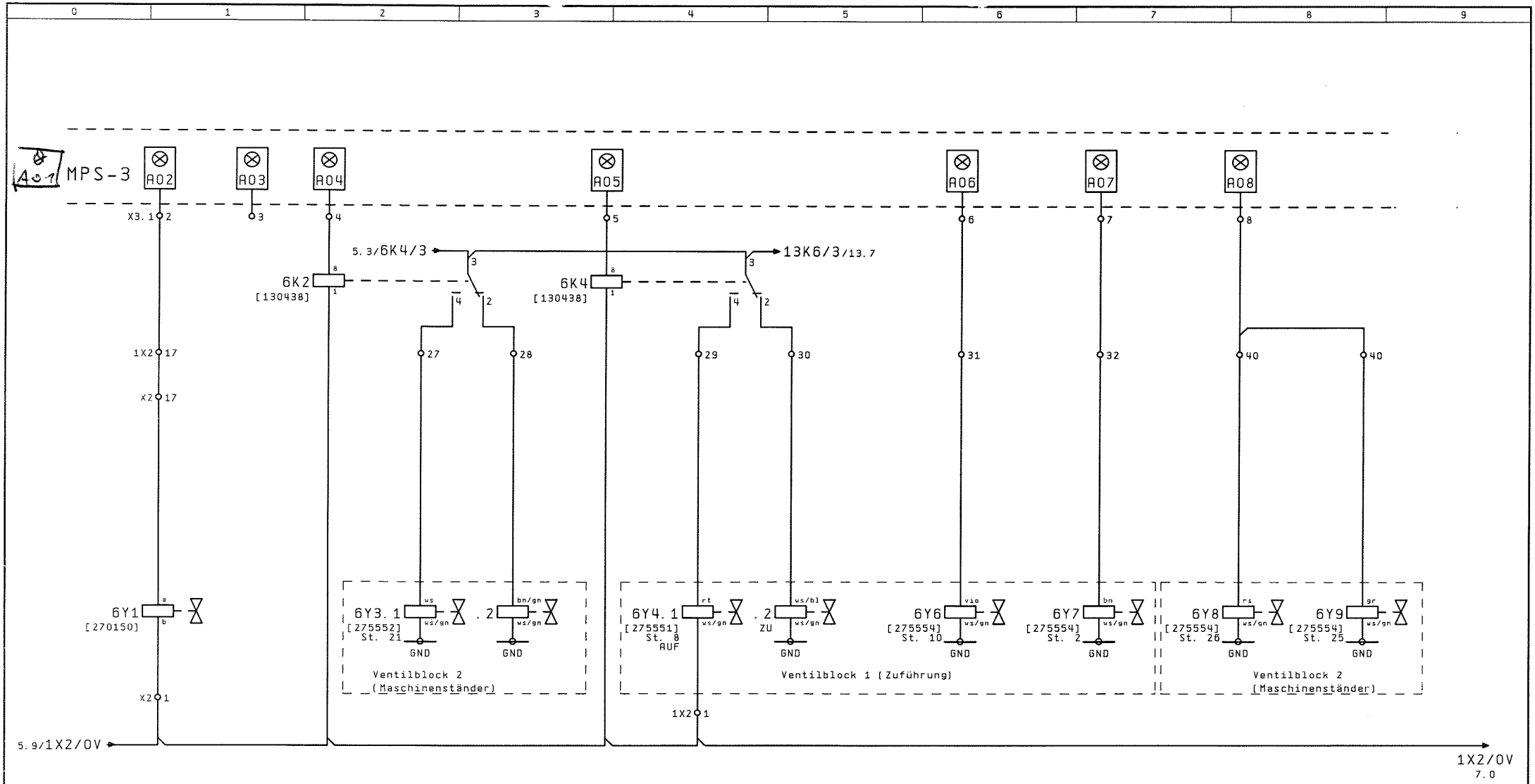

VENTIL PRODUKTHALTER

VENTIL 1 SCHIEBER

VENTIL BESCHICKUNGS-HAUBE

VENTIL VERRIEGELUNG BESCHICKUNG

VENTIL AUSWURF-KLAPPE

VENTIL NIEDERHALTER

5 7

Erstellt: 03. Jun. 2002	Victus Lebensmittelbedarf A 1230 Wien Kom: Pick Salami	weber GmbH & Co. Kg D 35236 Breidenbach	AUSGÄNGE A02-08	MCS 902-1677	Bl. 6
durch: TBA					
Geändert: 03. Jun. 2002					Gesamt: 59 Bl.
Geprüft: TBA					

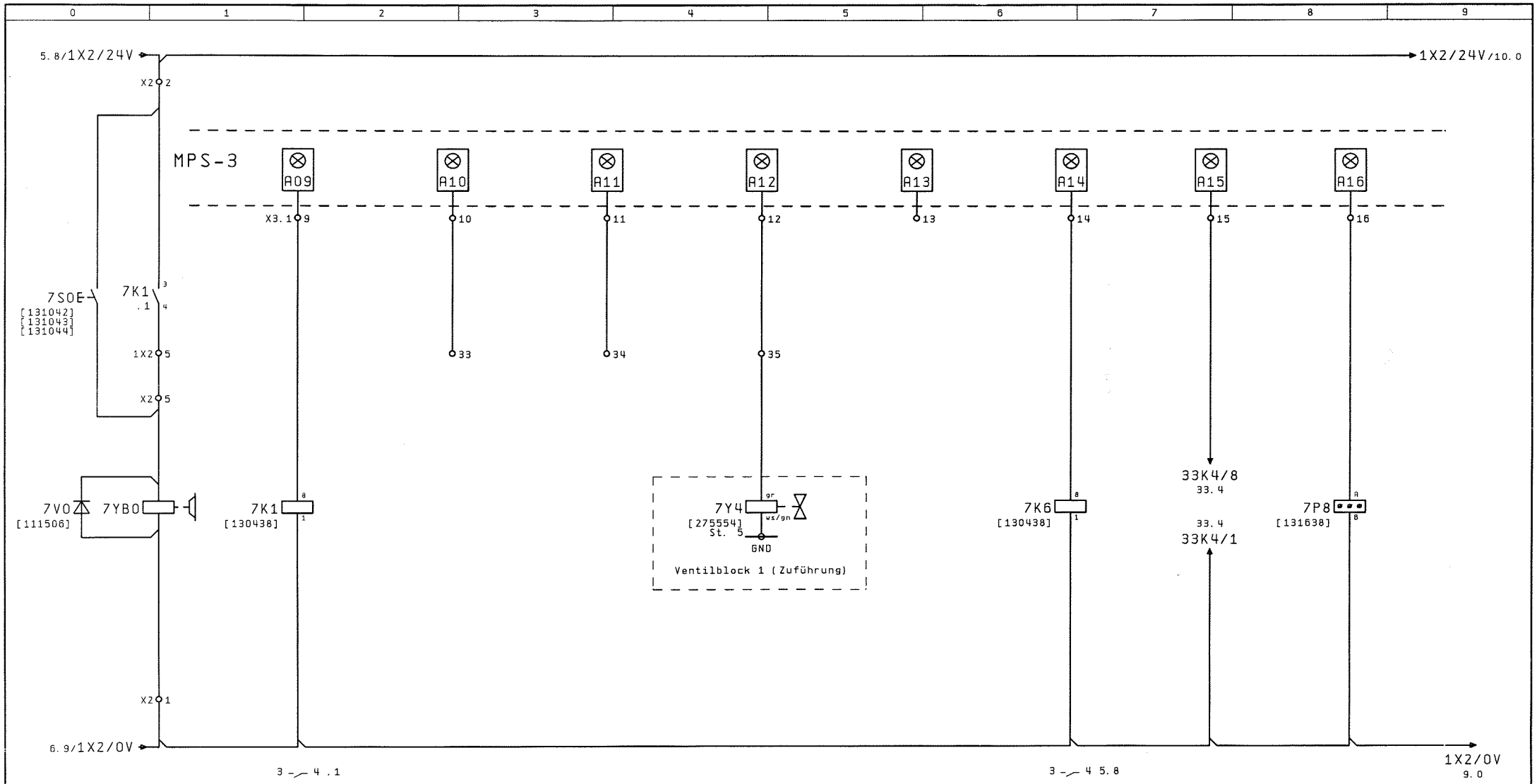

6 8

Erstellt: 03. Jun. 2002	Victus Lebensmittelbedarf	weber GmbH & Co. Kg	AUSGÄNGE A09-16	MCS 902-1677	Bl. 7
durch: TBA	A 1230 Wien	D 35236 Breidenbach			
Geändert: 03. Jun. 2002	Kom: Pick Salami				Gesamt: 59 Bl.
Geprüft: TBA					

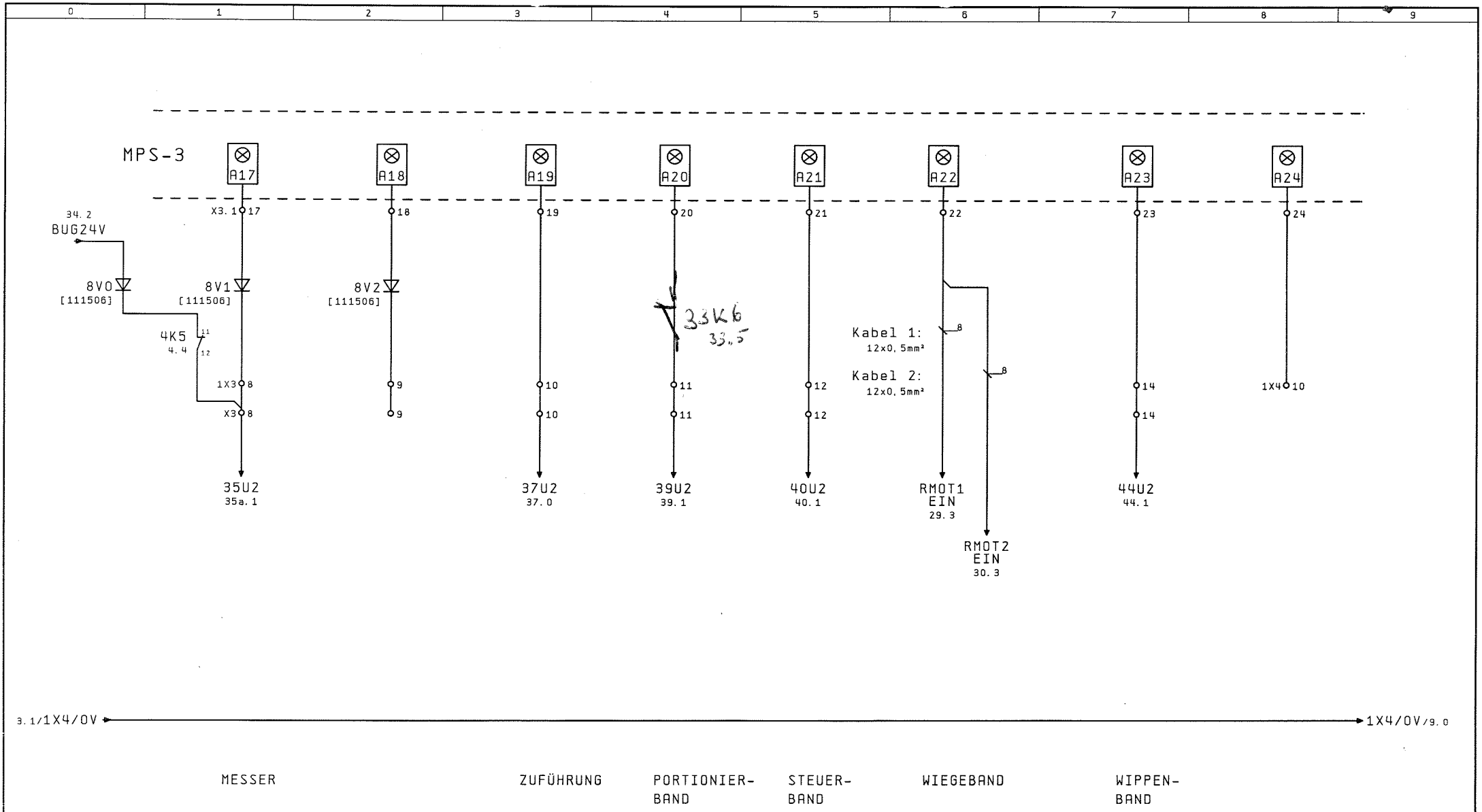

7 9

Erstellt: 03. Jun. 2002	Victus Lebensmittelbedarf	weber GmbH & Co.Kg	AUSGÄNGE A17-24	MCS 902-1677	Bl. 8
durch: TBA	A 1230 Wien	D 35236 Breidenbach	FREIGABEN		
Geändert: 03. Jun. 2002	Kom: Pick Salami				Gesamt: 59 Bl.
Geprüft: TBA					

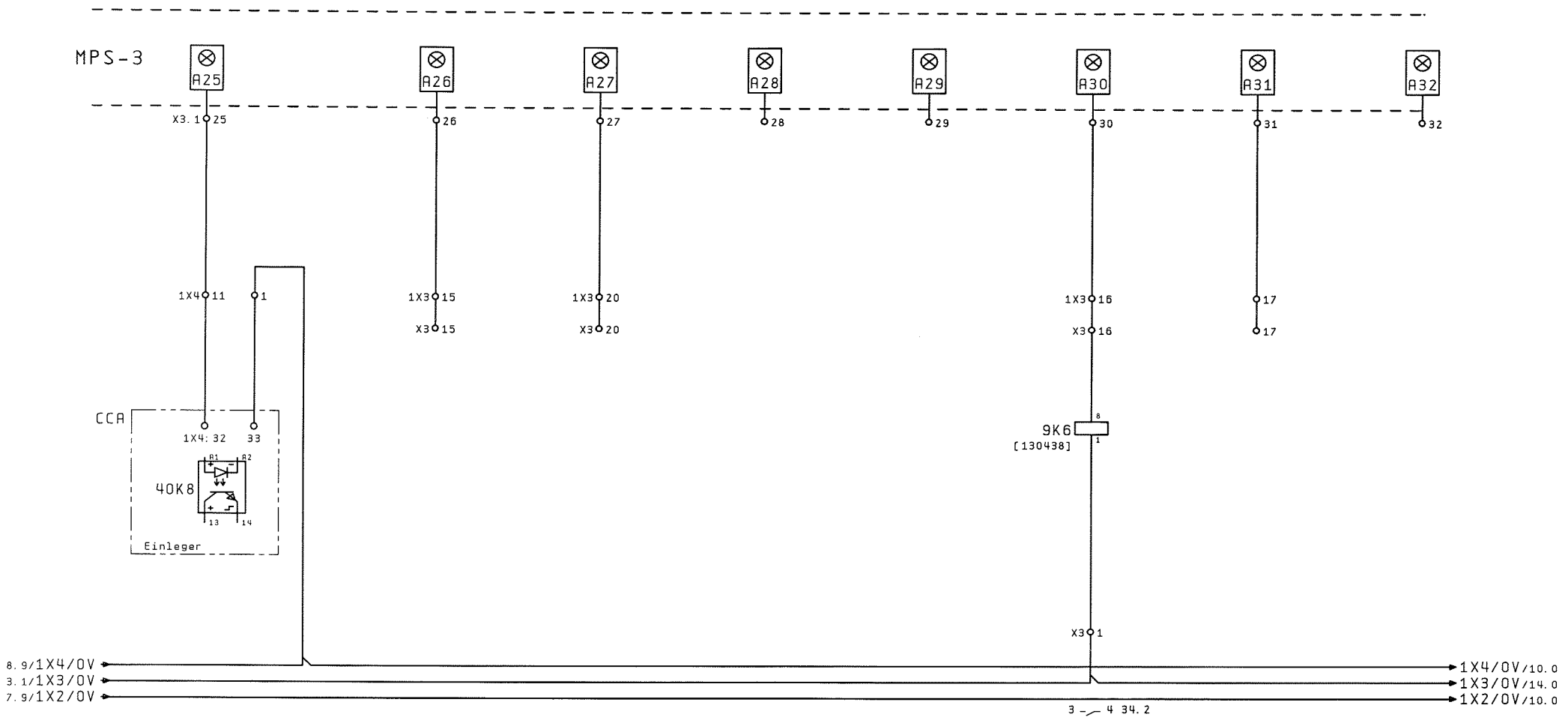

8

10

Erstellt:	03. Jun. 2002	Victus Lebensmittelbedarf A 1230 Wien Kom: Pick Salami	weber GmbH & Co.Kg D 35236 Breidenbach	AUSGÄNGE A25-32	MCS 902-1677	Bl. 9
durch:	TBA					
Geändert:	12. Jun. 2002					Gesamt: 59 Bl.
Geprüft:	TBA					

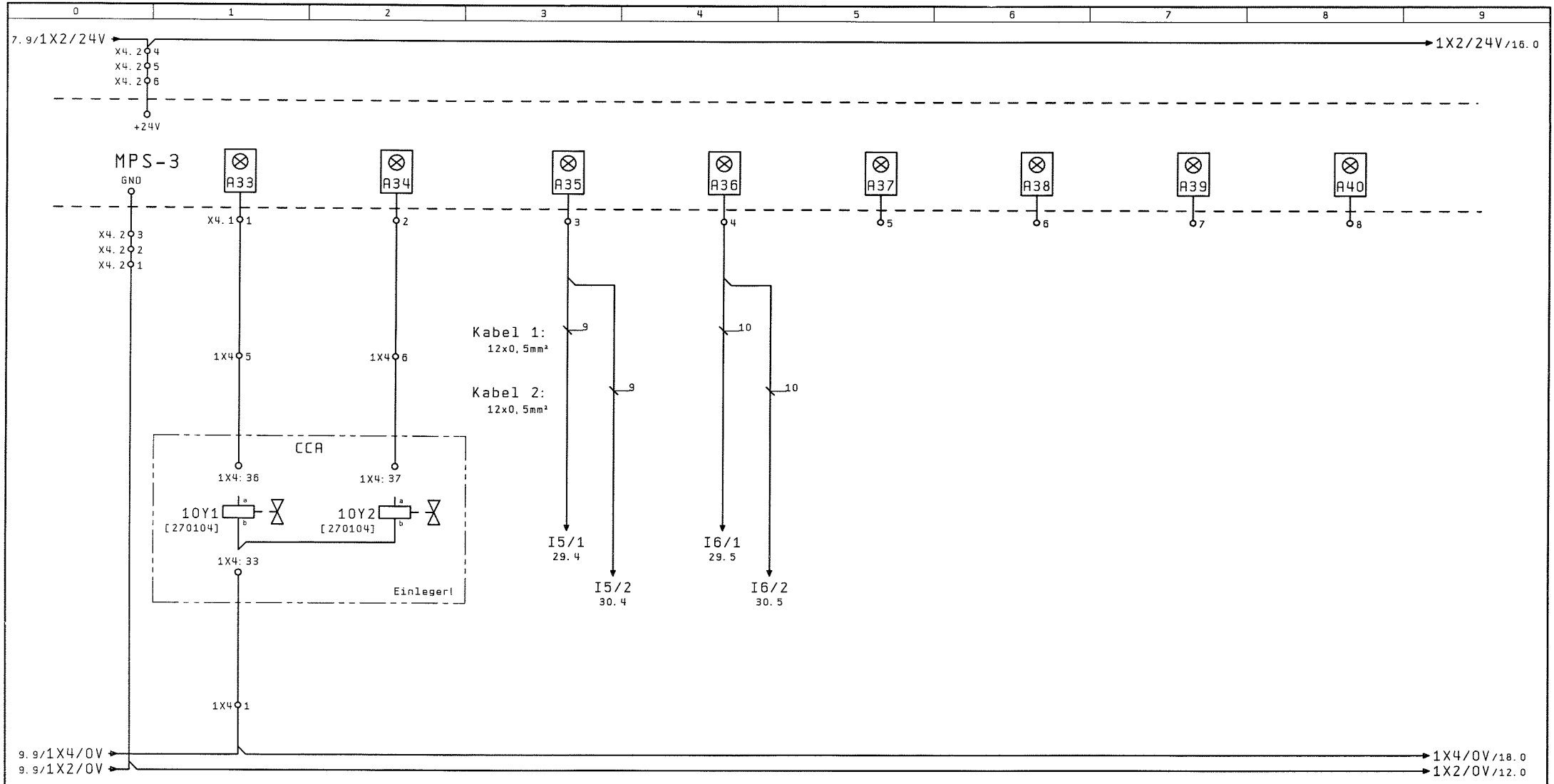

9 12

Erstellt: 03. Jun. 2002	Victus Lebensmittelbedarf	weber GmbH & Co. Kg	AUSGÄNGE A33-40	MCS 902-1677	Bl. 10
durch: TBA	A 1230 Wien	D 35236 Breidenbach			
Geändert: 03. Jun. 2002	Kom: Pick Salami				Gesamt: 59 Bl.
Geprüft: TBA					

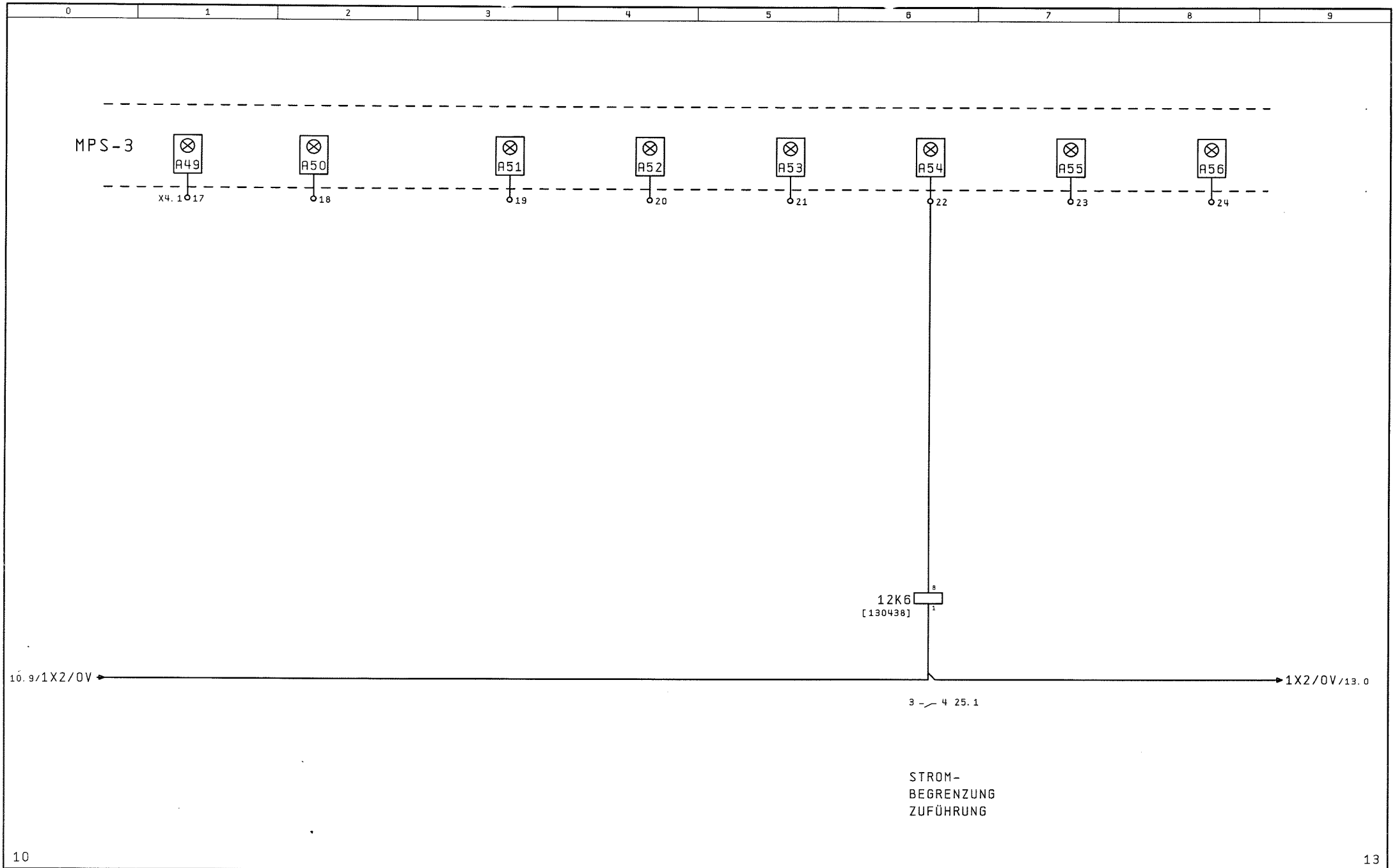

Erstellt:	03. Jun. 2002	Victus Lebensmittelbedarf A 1230 Wien Kom: Pick Salami	weber GmbH & Co. Kg D 35236 Breidenbach	AUSGÄNGE A49-56	MCS 902-1677	Bl. 12
durch:	TBA					Gesamt: 59 Bl.
Geändert:	03. Jun. 2002					
Geprüft:	TBA					

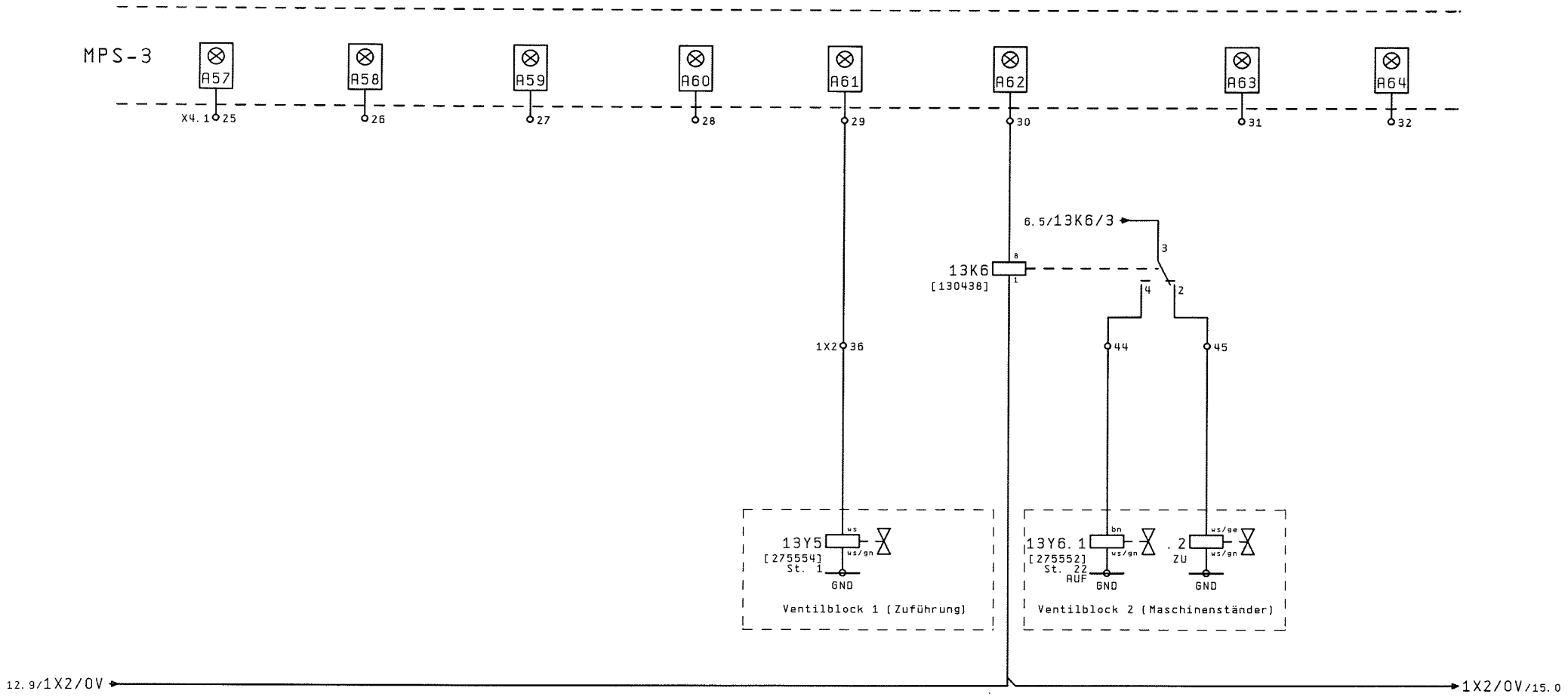

PRODUKTAUFLAGE VOR

VENTIL 2 SCHIEBER

12

14

Erstellt: 03. Jun. 2002	Victus Lebensmittelbedarf A 1230 Wien Kom: Pick Salami	weber GmbH & Co. Kg D 35236 Breidenbach	AUSGÄNGE A57-64	MCS 902-1677	Bl. 13
durch: TBA					
Geändert: 03. Jun. 2002					Gesamt: 59 Bl.
Geprüft: TBA					

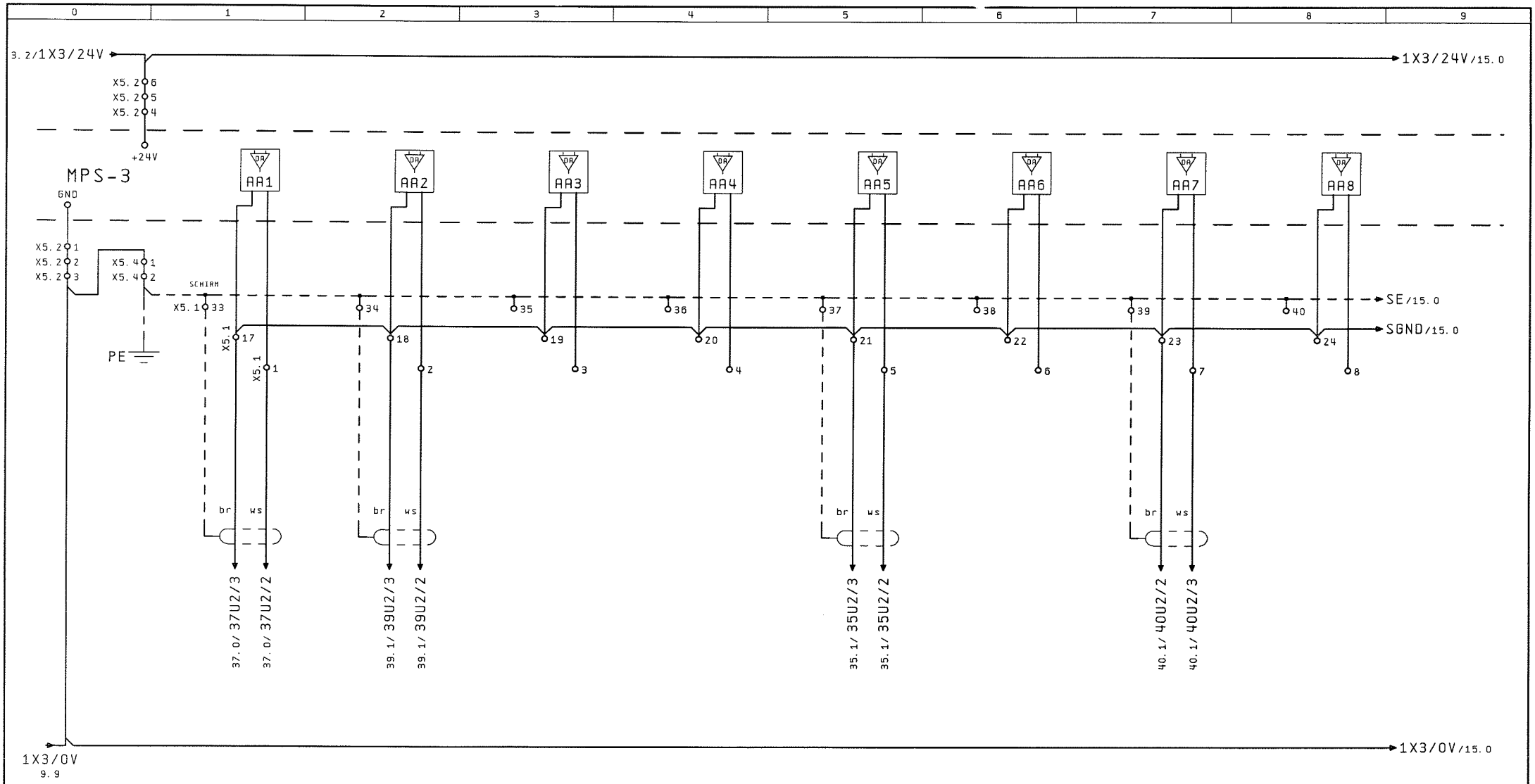

ZUFÜHRUNG PORTIONIER-BAND MESSER STEUERBAND

13 15

Erstellt: 03. Jun. 2002	Victus Lebensmittelbedarf	weber GmbH & Co.Kg	SOLLWERTE AA1-8	MCS 902-1677	Bl. 14
durch: TBA	A 1230 Wien	D 35236 Breidenbach			
Geändert: 03. Jun. 2002	Kom: Pick Salami				Gesamt: 59 Bl.
Geprüft: TBA					

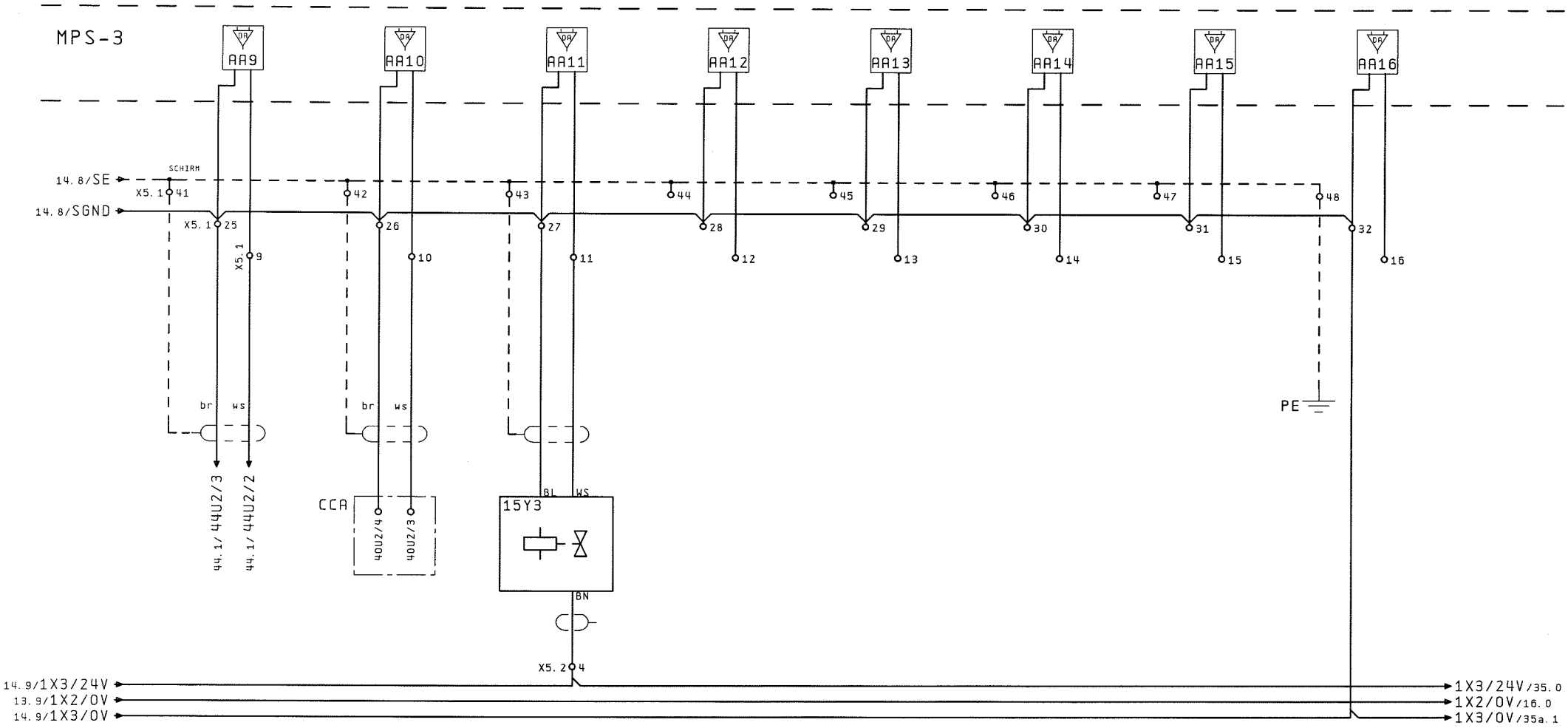

WIPPENBAND

SORTIER-
BAND

REGELVENTIL
NIEDERHALTER

14

16

Erstellt: 03. Jun. 2002	Victus Lebensmittelbedarf	weber GmbH & Co. Kg	SOLLWERTE AA9-16	MCS 902-1677	Bl. 15
durch: TBA	A 1230 Wien	D 35236 Breidenbach			
Geändert: 03. Jun. 2002	Kom: Pick Salami				Gesamt: 59 Bl.
Geprüft: TBA					

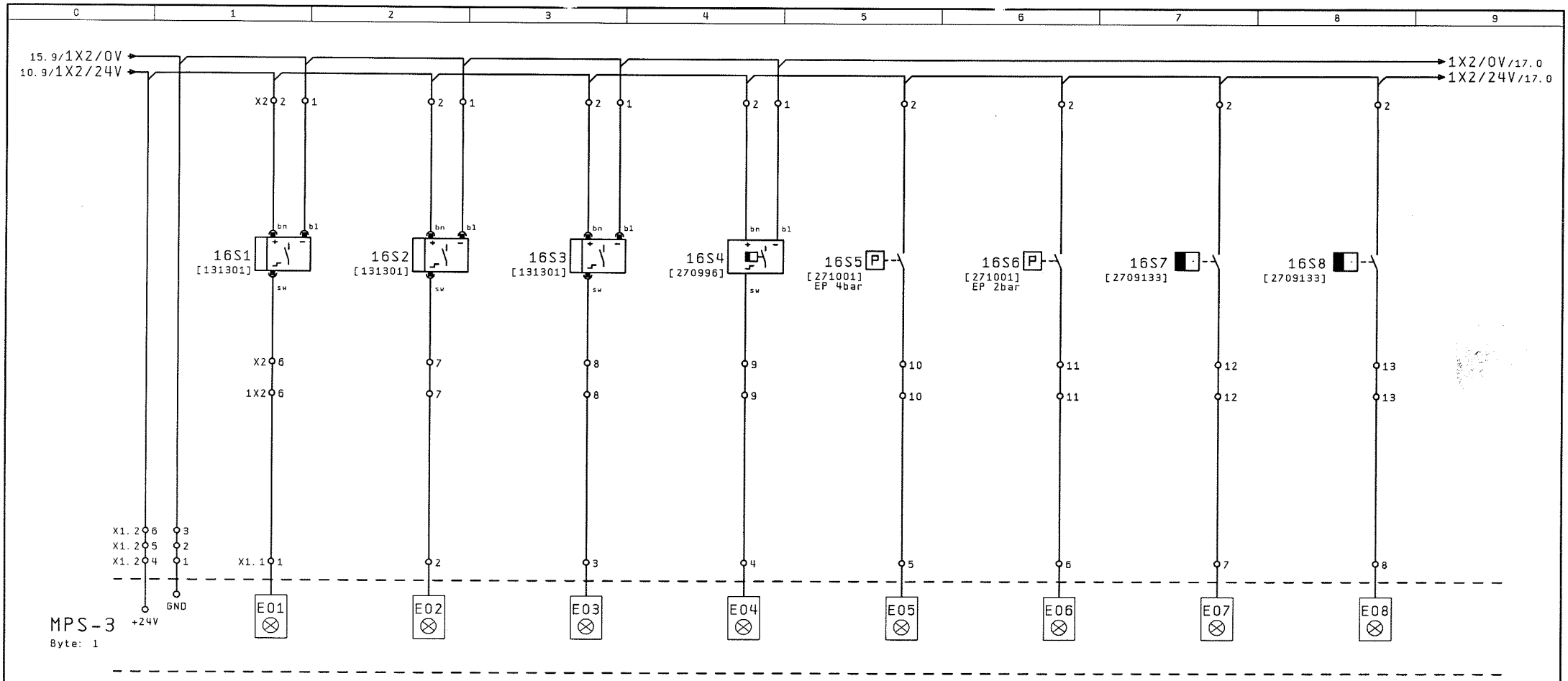

INITIATOR ZUFÜHRUNG VORNE	INITIATOR ZUFÜHRUNG HINTEN	INITIATOR VARIABLES ENDSTÜCK	AUSWURF-KLAPPE GESCHLOSSEN	DRUCKSCHALTER BETRIEBSDRUCK	ABFRAGE AUTOMATIK-GREIFER	HEBESCHWINGE OBEN	HEBESCHWINGE UNTEN

15 17

Erstellt: 03. Jun. 2002	Victus Lebensmittelbedarf	weber GmbH & Co. Kg	EINGÄNGE E01-08	MCS 902-1677	Bl. 16
durch: TBA	A 1230 Wien	D 35236 Breidenbach			
Geändert: 03. Jun. 2002	Kom: Pick Salami				Gesamt: 59 Bl.
Geprüft: TBA					

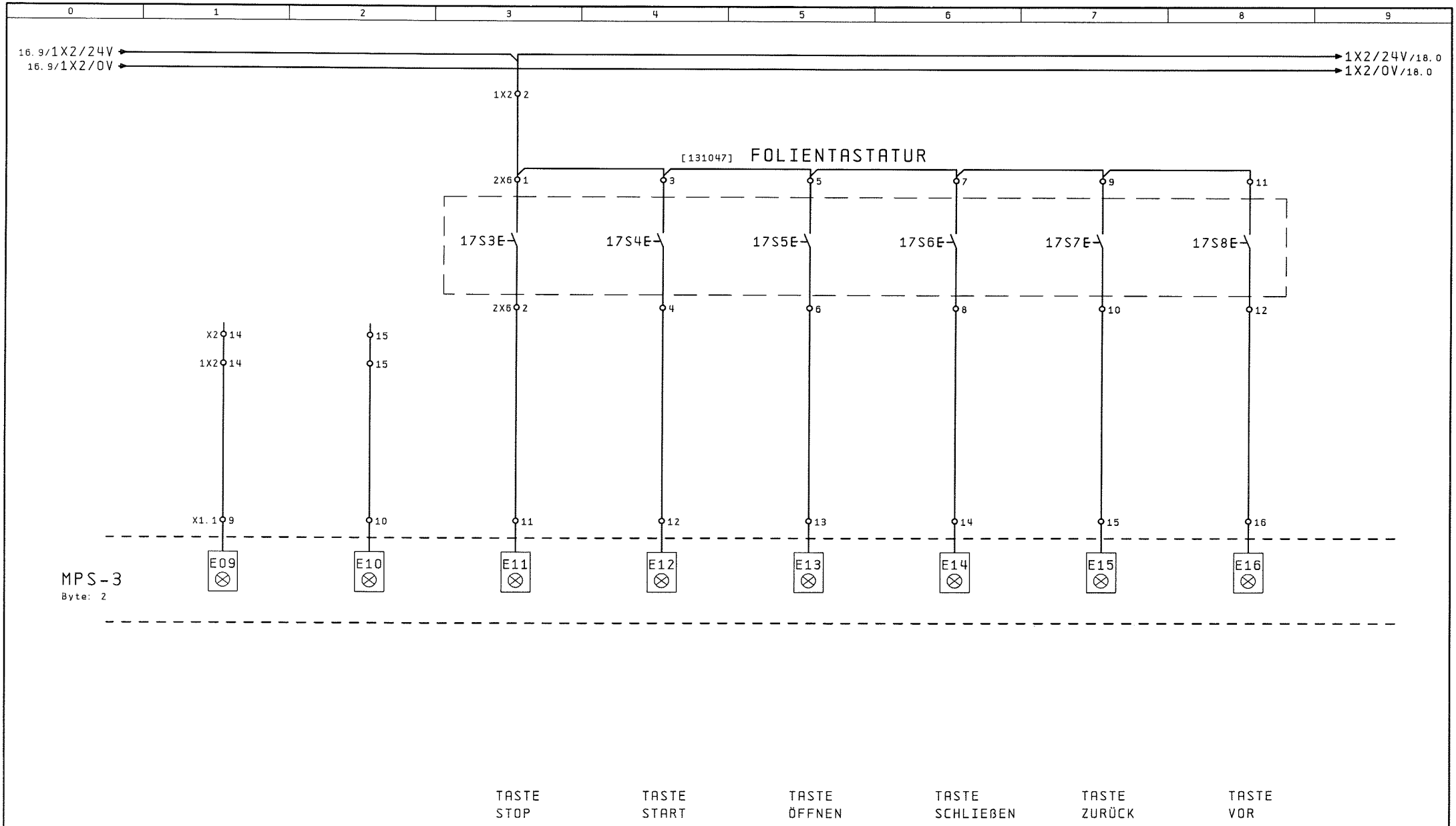

Erstellt: 03. Jun. 2002	Victus Lebensmittelbedarf	weber GmbH & Co. Kg	EINGÄNGE E09-16	MCS 902-1677	Bl. 17
durch: TBA	A 1230 Wien	D 35236 Breidenbach			
Geändert: 03. Jun. 2002	Kom: Pick Salami				Gesamt: 59 Bl.
Geprüft: TBA					

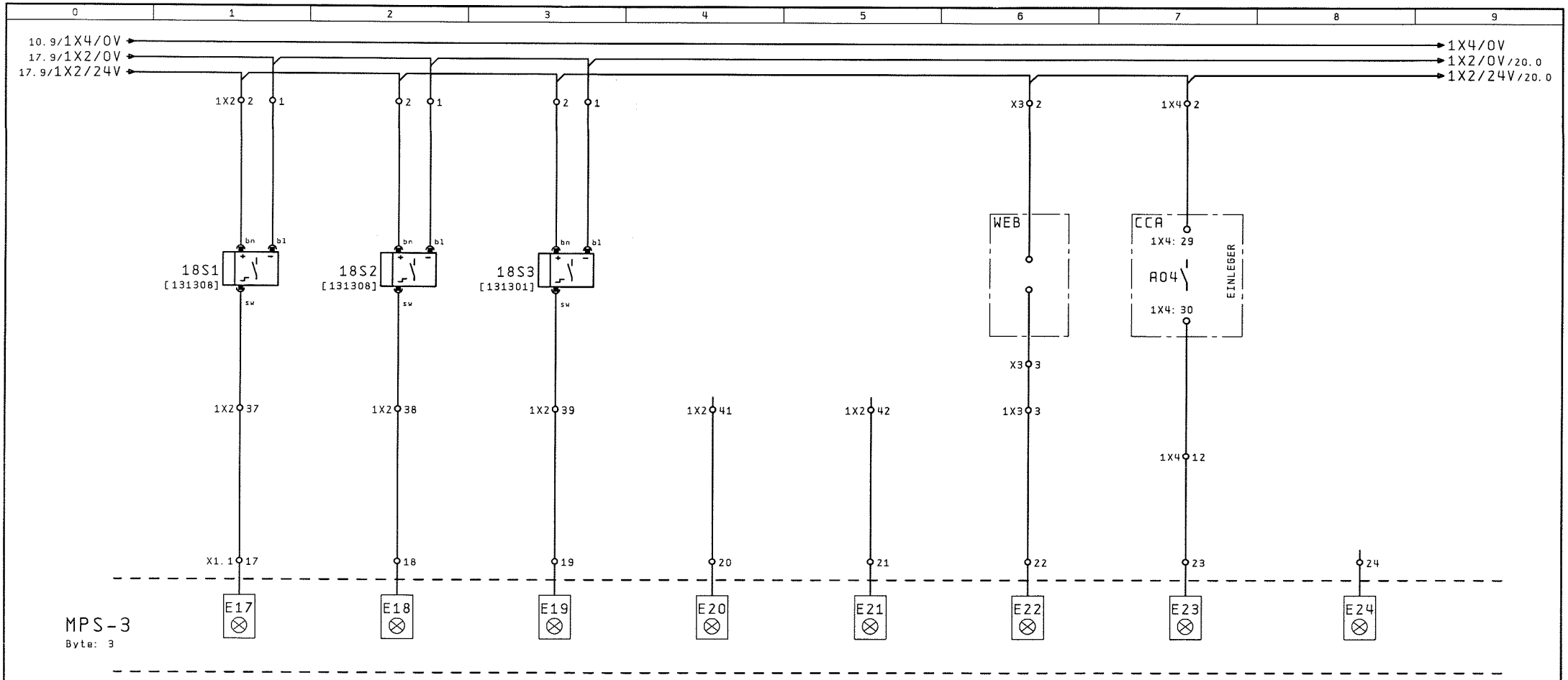

MESSER-INITIATOR START

MESSER-INITIATOR STOP

SCHIEBER UNTEN

ABFRAGE WEBER-REGLER

KONTAKT BANDLEERLAUF

17 19

Erstellt: 03. Jun. 2002	Victus Lebensmittelbedarf	weber GmbH & Co. Kg	EINGÄNGE E17-24	MCS 902-1677	Bl. 18
durch: TBA	A 1230 Wien	D 35236 Breidenbach			
Geändert: 03. Jun. 2002	Kom: Pick Salami				Gesamt: 59 Bl.
Geprüft: TBA					

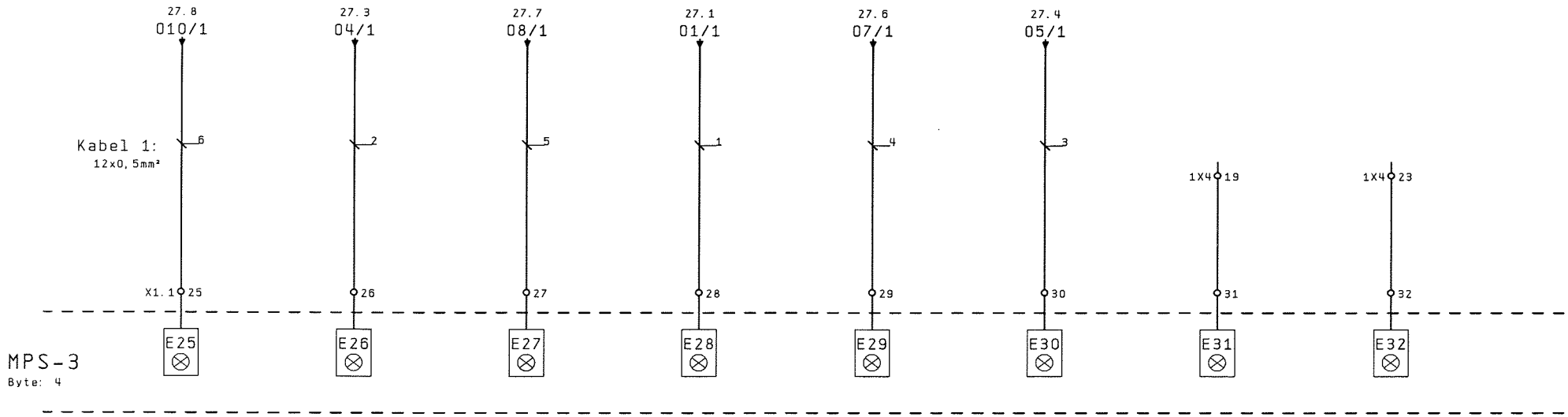

STÖRUNG WAAGE

ÜBERLAST WAAGE TO2

UNTERLAST WAAGE TU2

GEWICHTS-TRIGGER WAAGE

TU1 WAAGE

TO1 WAAGE

Erstellt: 03. Jun. 2002	Victus Lebensmittelbedarf A 1230 Wien Kom: Pick Salami	weber GmbH & Co. Kg D 35236 Breidenbach	EINGÄNGE E25-32	MCS 902-1677	Bl. 19
durch: TBA					
Geändert: 03. Jun. 2002					Gesamt: 59 Bl.
Geprüft: TBA					

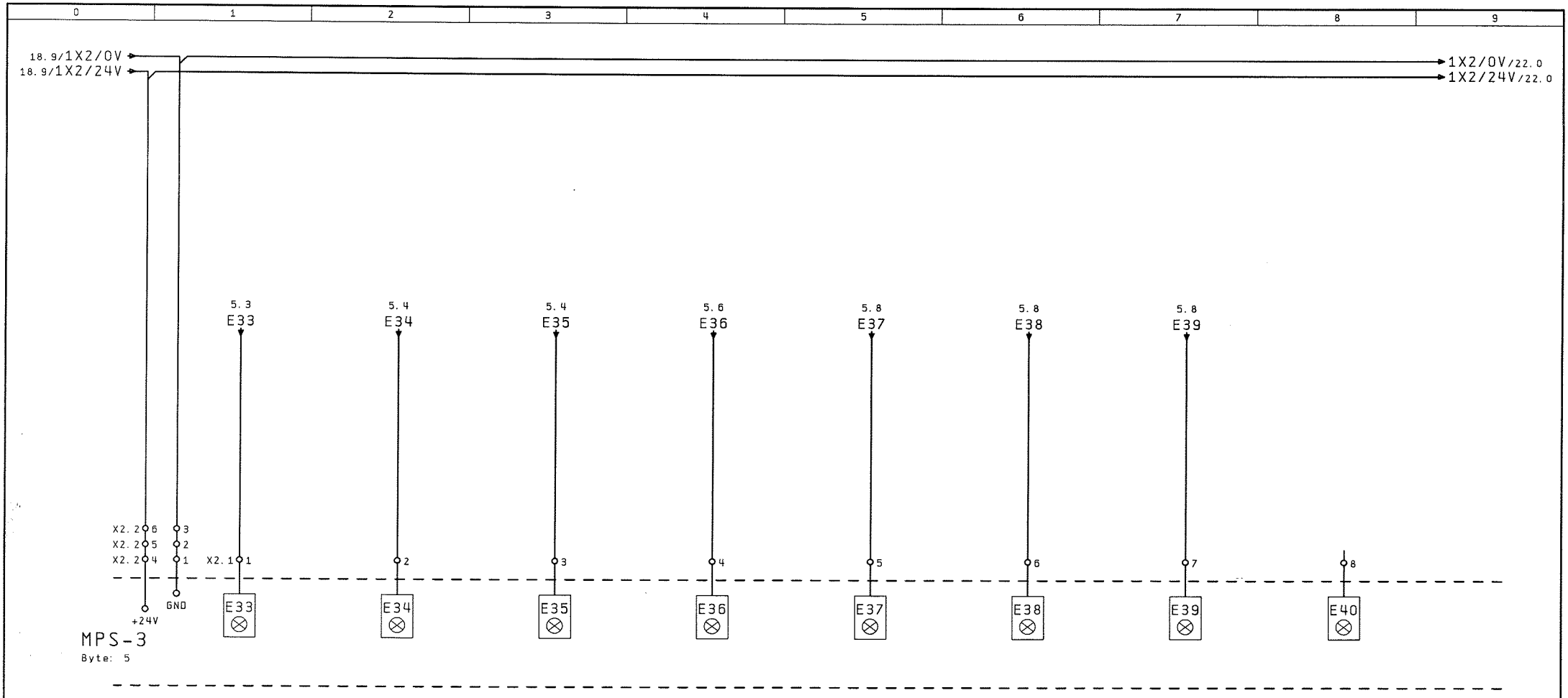

ABFRAGE NOT AUS

ABFRAGE SCHUTZHAUBE MESSER

ABFRAGE SCHUTZHAUBE BAND

ABFRAGE SCHIEBER OBEN

ABFRAGE SCHUTZHAUBE BESCHICKUNG

ABFRAGE VERRIEGELUNG BESCHICKUNG

ABFRAGE REGLER

Erstellt:	03. Jun. 2002	Victus Lebensmittelbedarf A 1230 Wien Kom: Pick Salami	weber GmbH & Co. Kg D 35236 Breidenbach	EINGÄNGE E33-40	MCS 902-1677	Bl. 20
durch:	TBA					Gesamt: 59 Bl.
Geändert:	03. Jun. 2002					
Geprüft:	TBA					

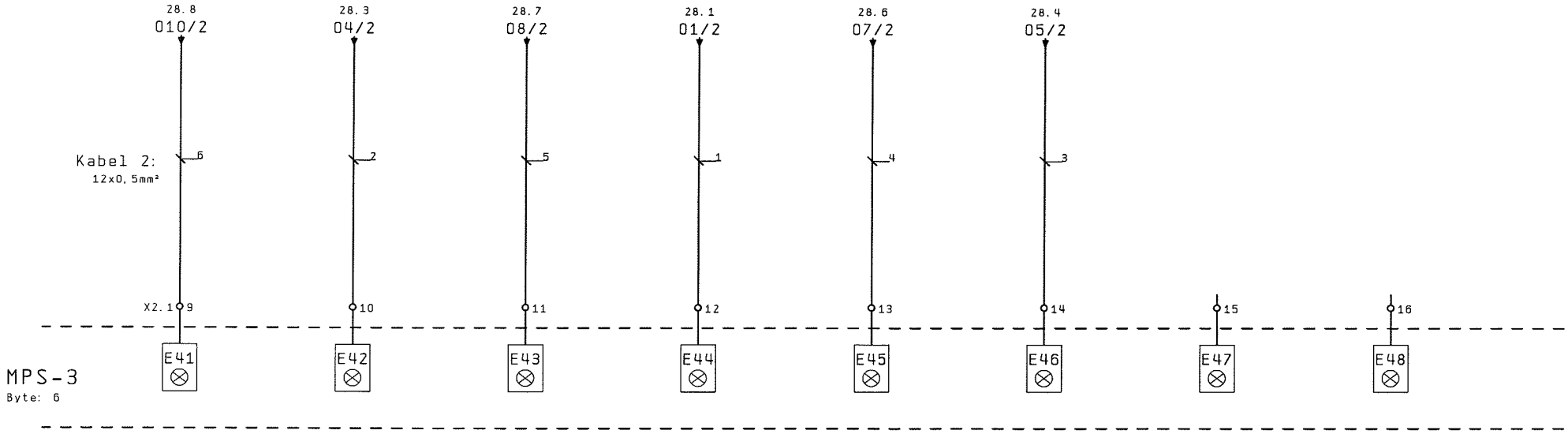

STÖRUNG WAAGE 2	ÜBERLAST WAAGE 2	UNTERLAST WAAGE 2	GEWICHTS-TRIGGER WAAGE 2	TU1 WAAGE 2	TO1 WAAGE 2

Erstellt: 03. Jun. 2002	Victus Lebensmittelbedarf A 1230 Wien Kom: Pick Salami	weber GmbH & Co. Kg D 35236 Breidenbach	EINGÄNGE E41-48	MCS 902-1677	Bl. 21
durch: TBA					
Geändert: 03. Jun. 2002					Gesamt: 59 Bl.
Geprüft: TBA					

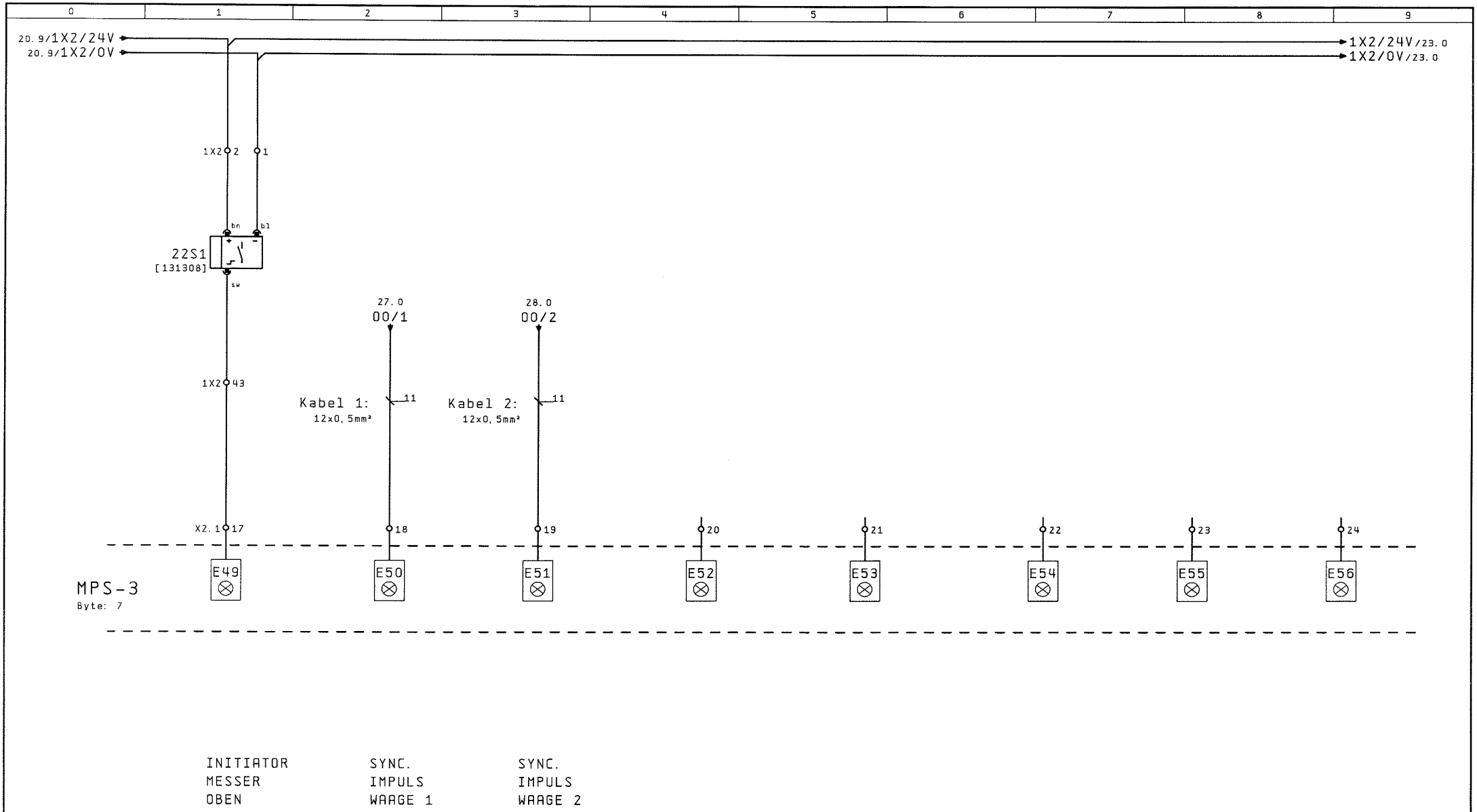

21 23

Erstellt: 03. Jun. 2002	Victus Lebensmittelbedarf A 1230 Wien Kom: Pick Salami	weber GmbH & Co. Kg D 35236 Breidenbach	EINGÄNGE E49-56	MCS 902-1677	Bl. 22
durch: TBA					
Geändert: 03. Jun. 2002					Gesamt: 59 Bl.
Geprüft: TBA					

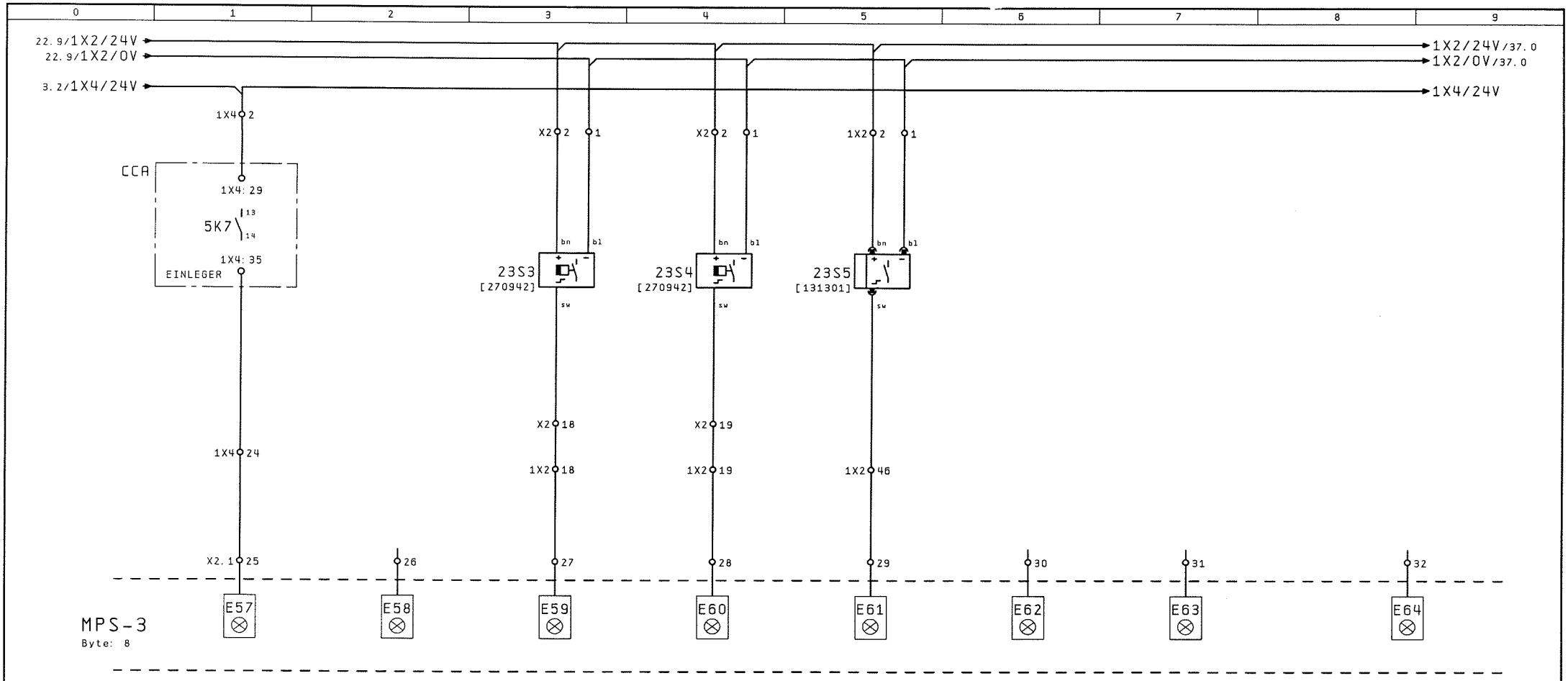

EXTERN STOP

PRODUKT-
AUFLAGE
HINTEN

PRODUKT-
AUFLAGE
VORNE

SCHIEBER
MITTE

22

24

Erstellt:	03. Jun. 2002	Victus Lebensmittelbedarf A 1230 Wien Kom: Pick Salami	weber GmbH & Co. Kg D 35236 Breidenbach	EINGÄNGE E57-64	MCS 902-1677	Bl. 23
durch:	TBA					
Geändert:	03. Jun. 2002					Gesamt: 59 Bl.
Geprüft:	TBA					

9-POL. ANSCHLUß	RS-485 SIGNAL-NAME
1	n. c.
2	RxD -
3	RxD +
4	+ 5V RS 485
5	Masse RS 485
6	+ 5V RS 485
7	TxD +
8	TxD -
9	n. c.

9-POL. ANSCHLUß	RS-232 SIGNAL-NAME
1	CD (Carrier Detect)
2	RxD (Receive Data)
3	TxD (Transmit Data)
4	PH (Signal Vcc)
5	MH (Signal Ground)
6	PH (Signal Vcc)
7	RTS (Request to Send)
8	CTS (Clear to Send)
9	RI (Ring Indicator)

MPS-3

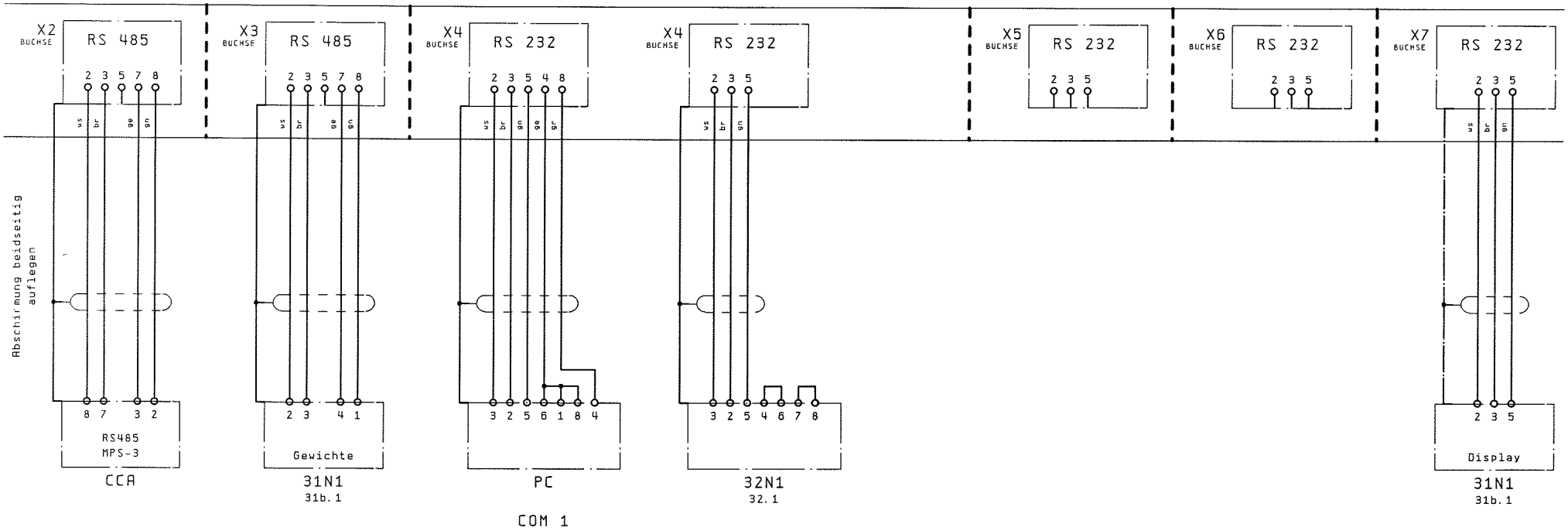

EINLEGER STEUERUNG

EINZELGEWICHTE WEBER WAAGE

SETUP RECHNER

KOMMUNIKATIONS-RECHNER

DISPLAY WAAGE

Erstellt: 03. Jun. 2002	Victus Lebensmittelbedarf	weber GmbH & Co. Kg	SCHNITTSTELLEN	MCS 902-1677	Bl. 24
durch: TBA	A 1230 Wien	D 35236 Breidenbach			
Geändert: 03. Jun. 2002	Kom: Pick Salami				Gesamt: 59 Bl.
Geprüft: TBA					

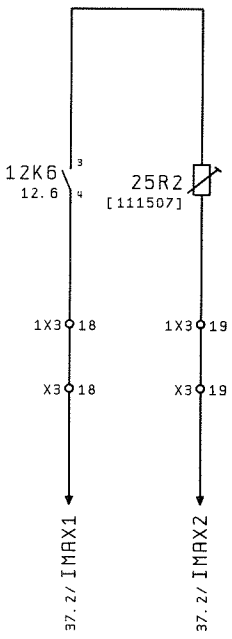

I-MAX. BEGRENZUNG
ZUFÜHRUNG

Erstellt:	03. Jun. 2002	Victus Lebensmittelbedarf A 1230 Wien Kom: Pick Salami	weber GmbH & Co. Kg D 35236 Breidenbach	I-MAX. BEGRENZUNG	MCS 902-1677
durch:	TBA				Bl. 25
Geändert:	03. Jun. 2002				Gesamt: 59 Bl.
Geprüft:	TBA				

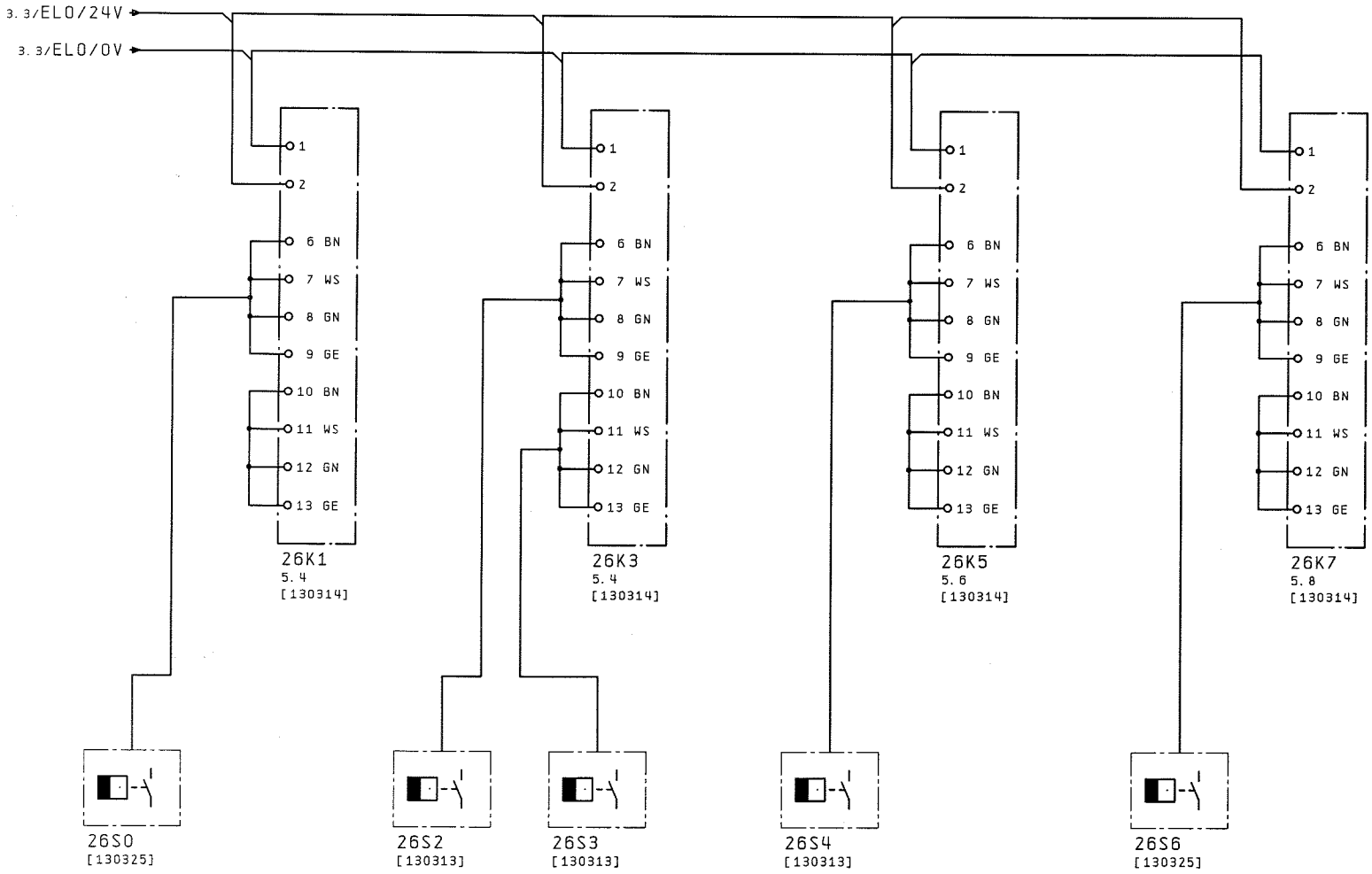

Tüloldal kezelő oldal

elhúzódó rollag bubbot

Erstellt: 03. Jun. 2002	Victus Lebensmittelbedarf A 1230 Wien Kom: Pick Salami	weber GmbH & Co. Kg D 35236 Breidenbach	SICHERHEITSSCHALTER	MCS 902-1677	Bl. 26
durch: TBA					
Geändert: 03. Jun. 2002					Gesamt: 59 Bl.
Geprüft: TBA					

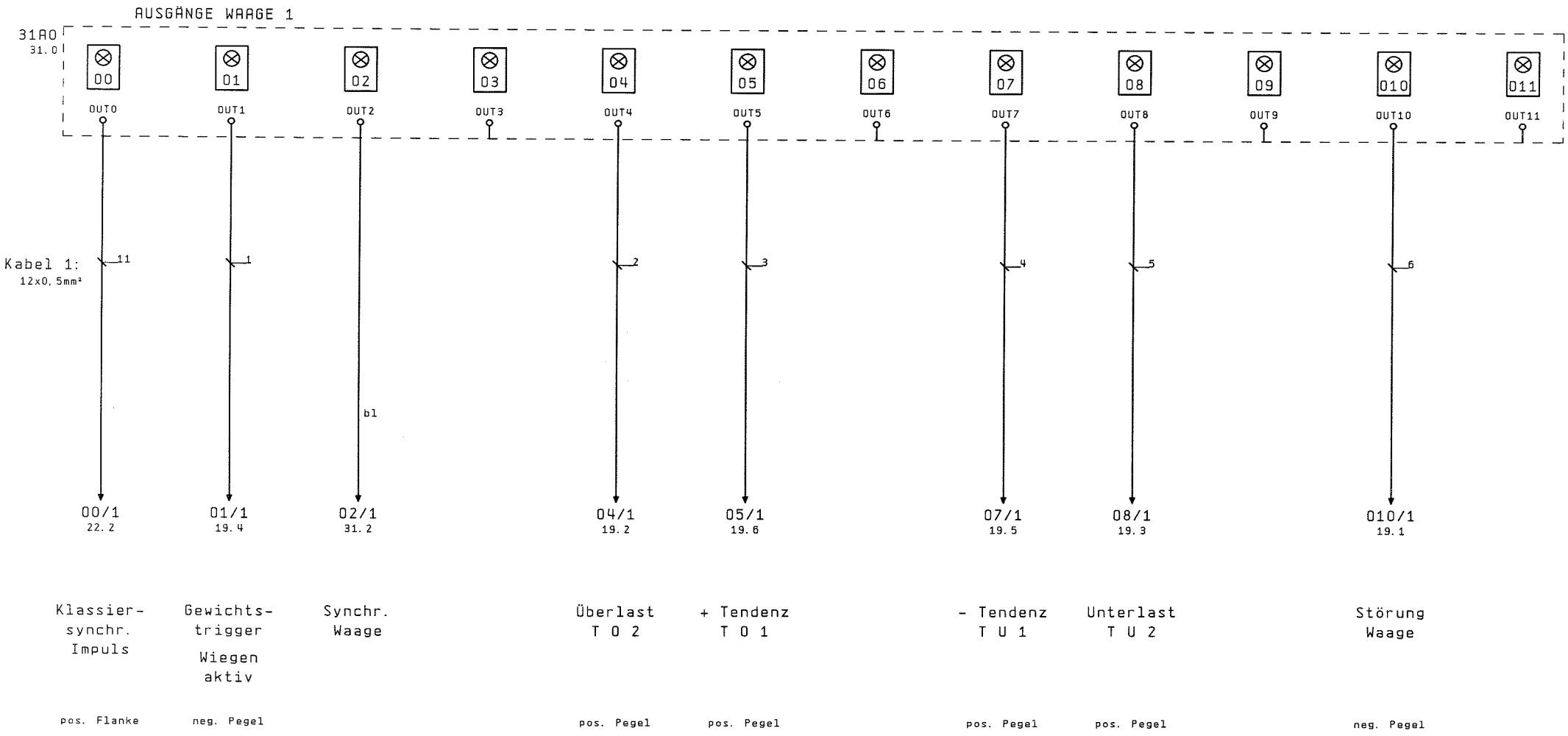

Erstellt: 03. Jun. 2002	Victus Lebensmittelbedarf	weber GmbH & Co. Kg	Ausgänge 1 00-011	MCS 902-1677	Bl. 27
durch: TBA	A 1230 Wien	D 35236 Breidenbach	Waage WEB' 99		
Geändert: 03. Jun. 2002	Kom: Pick Salami				Gesamt: 59 Bl.
Geprüft: TBA					

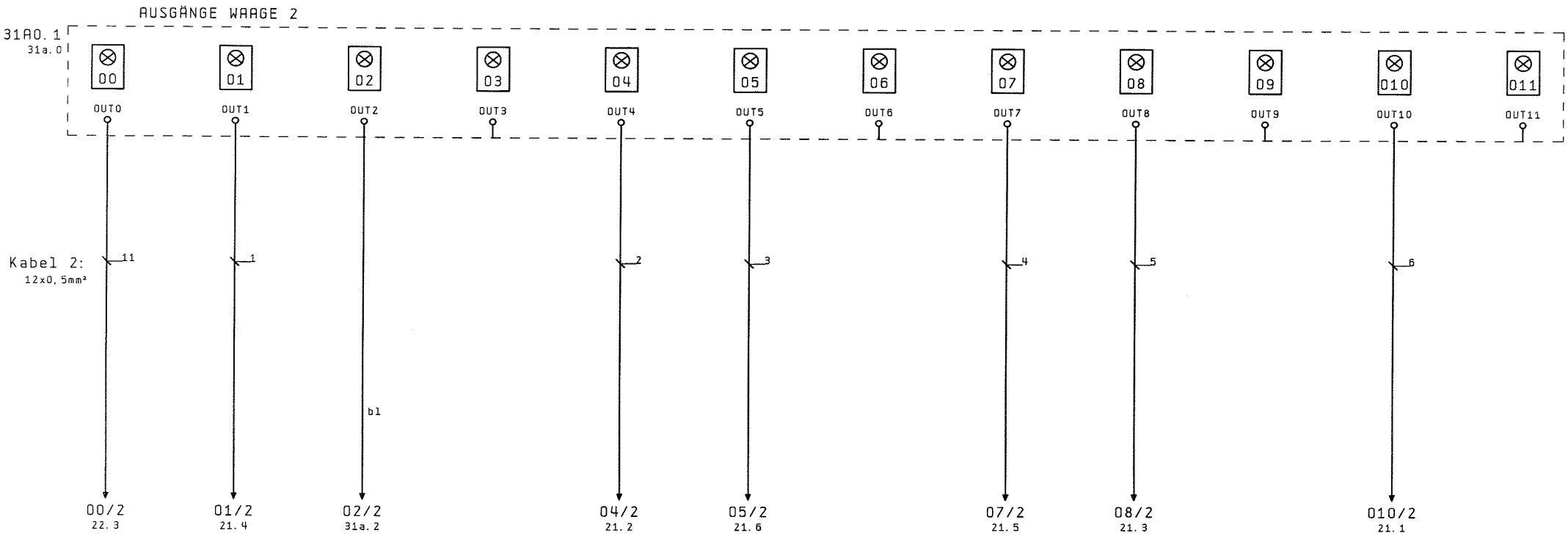

Klassier-synchr. Impuls	Gewichts-trigger Wiegen aktiv	Synchr. Waage		Überlast T O 2	+ Tendenz T O 1		- Tendenz T U 1	Unterlast T U 2		Störung Waage
pos. Flanke	neg. Pegel			pos. Pegel	pos. Pegel		pos. Pegel	pos. Pegel		neg. Pegel

Erstellt:	03. Jun. 2002	Victus Lebensmittelbedarf A 1230 Wien Kom: Pick Salami	weber GmbH & Co. Kg D 35236 Breidenbach	Ausgänge 2 00-011 Waage WEB'99	MCS 902-1677	Bl. 28
durch:	TBA					Gesamt: 59 Bl.
Geändert:	03. Jun. 2002					
Geprüft:	TBA					

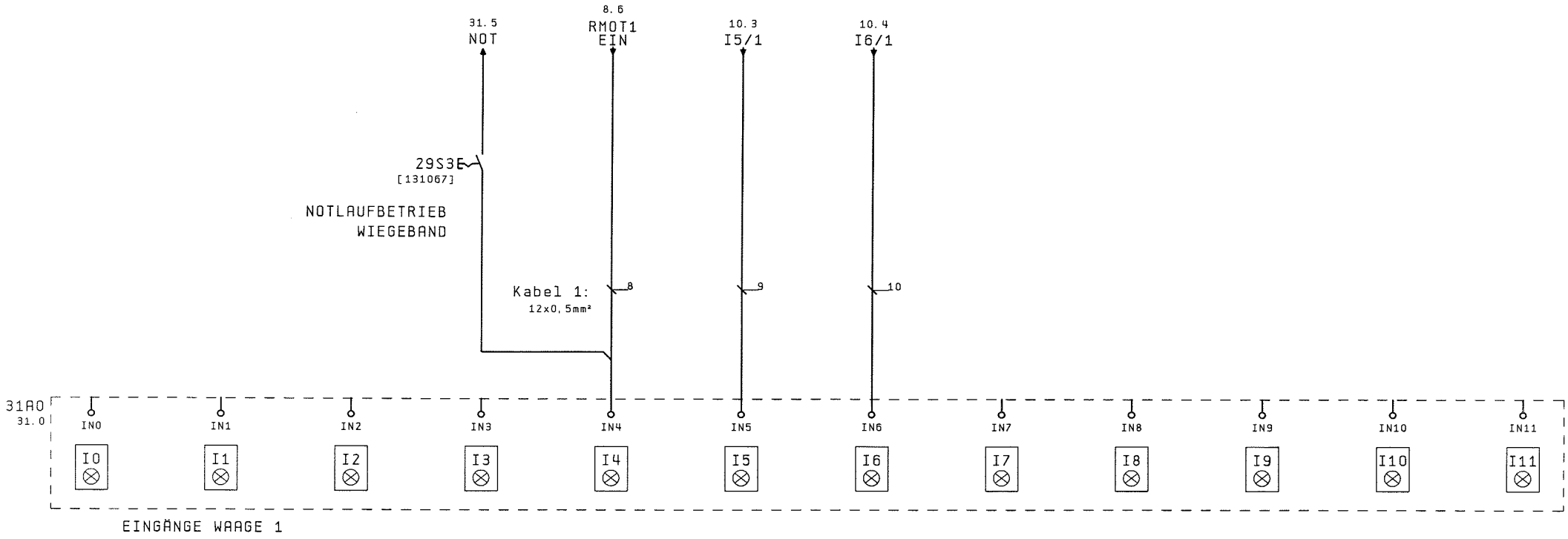

Start Motor

Tarieren Waage

Umschaltung Wägebetrieb

Erwartungs-signal Waage

pos. Pegel

neg. Flanke

pos. Pegel

28

30

Erstellt: 03. Jun. 2002	Victus Lebensmittelbedarf A 1230 Wien Kom: Pick Salami	weber GmbH & Co. Kg D 35236 Breidenbach	Eingänge 1 I0-I11 Waage WEB'99	MCS 902-1677	Bl. 29
durch: TBA					
Geändert: 03. Jun. 2002					Gesamt: 59 Bl.
Geprüft: TBA					

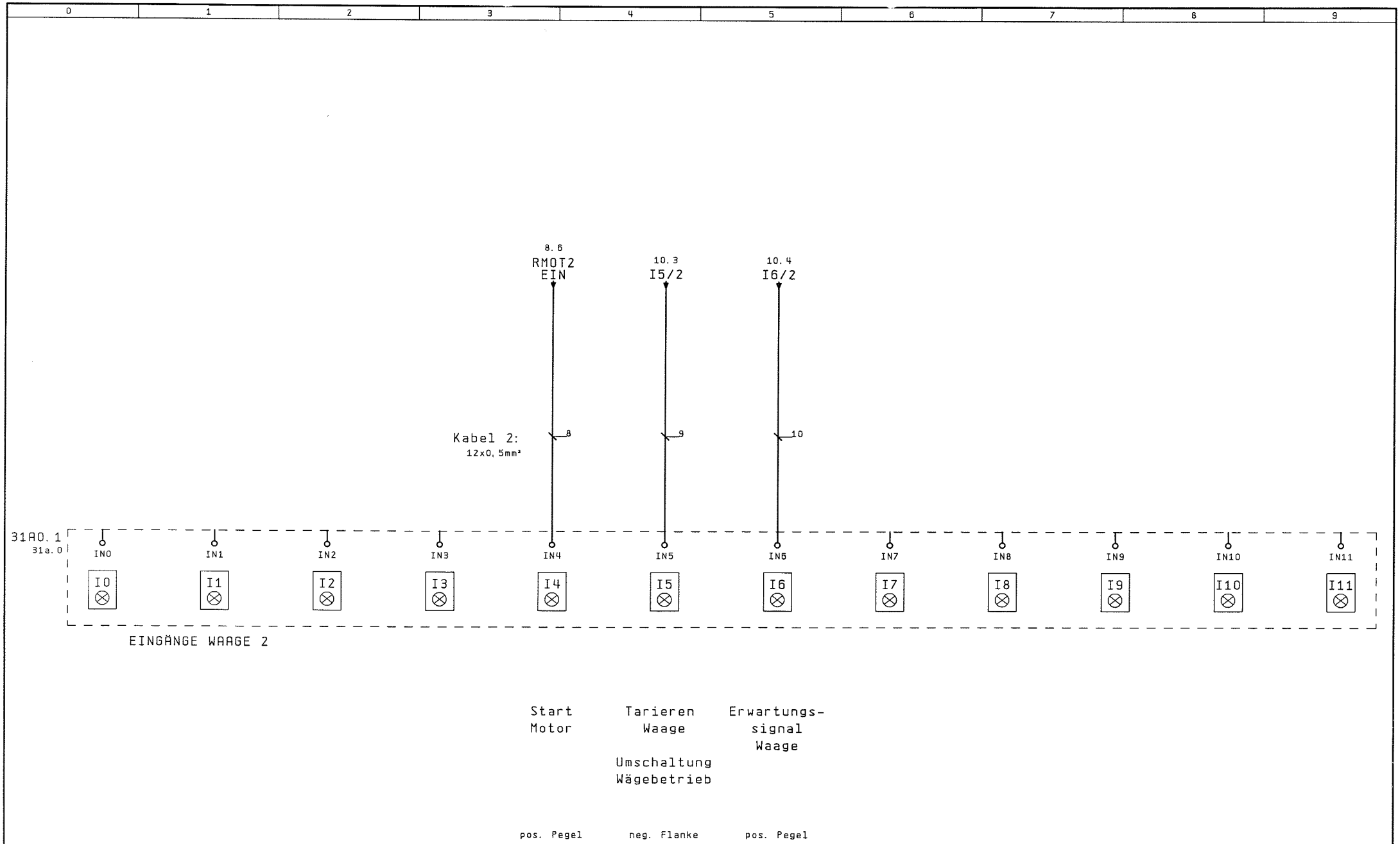

Erstellt:	03. Jun. 2002	Victus Lebensmittelbedarf A 1230 Wien Kom: Pick Salami	weber GmbH & Co. Kg D 35236 Breidenbach	Eingänge 2 I0-I11 Waage WEB'99	MCS 902-1677	Bl. 30
durch:	TBA					
Geändert:	03. Jun. 2002					Gesamt: 59 Bl.
Geprüft:	TBA					

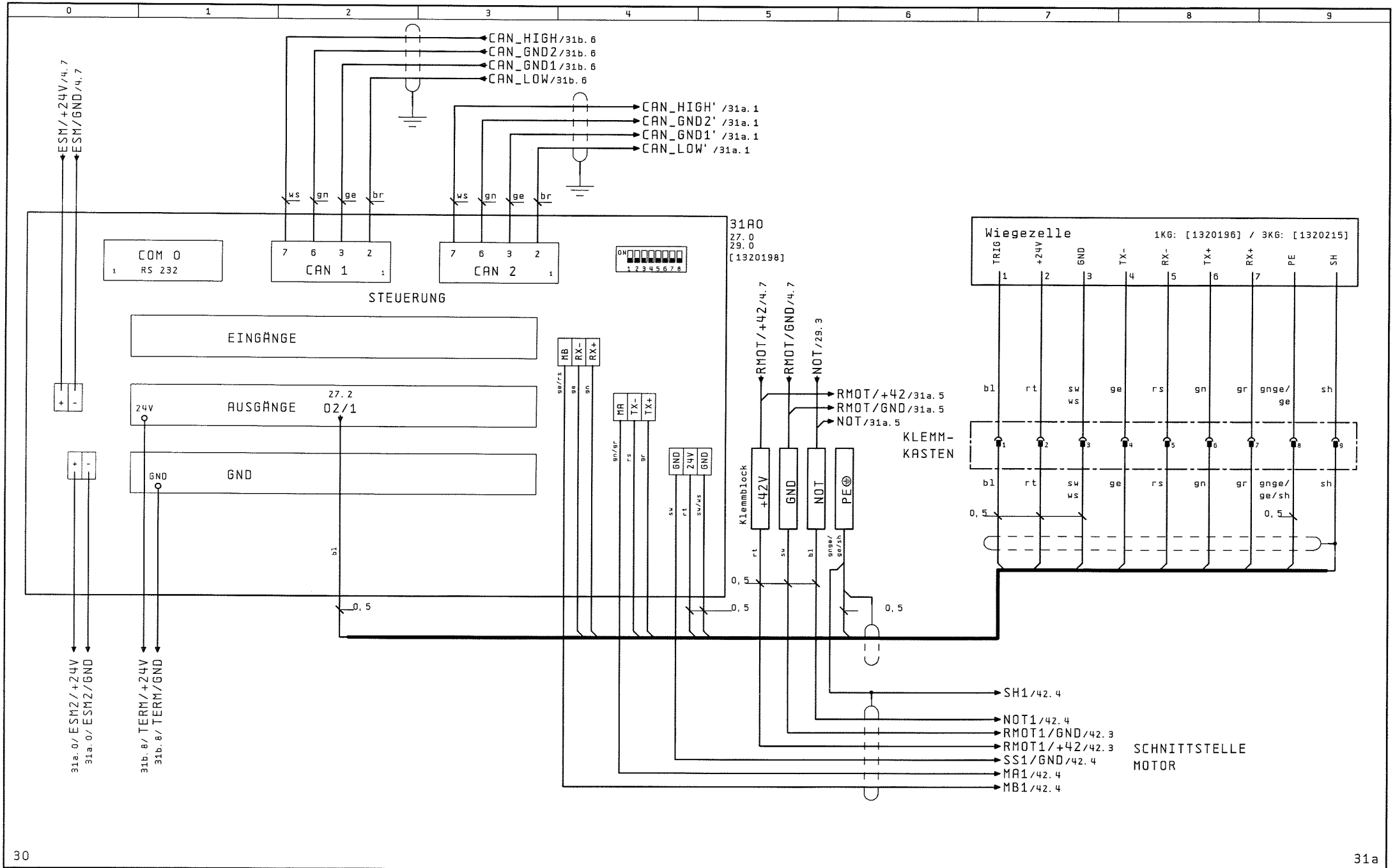

30

31a

Erstellt:	03. Jun. 2002	Victus Lebensmittelbedarf A 1230 Wien Kom: Pick Salami	weber GmbH & Co. Kg D 35236 Breidenbach	Anschluß Wiegezelle 1 WEB'99	MCS 902-1677	Bl. 31
durch:	TBA					Gesamt: 59 Bl.
Geändert:	03. Jun. 2002					
Geprüft:	TBA					

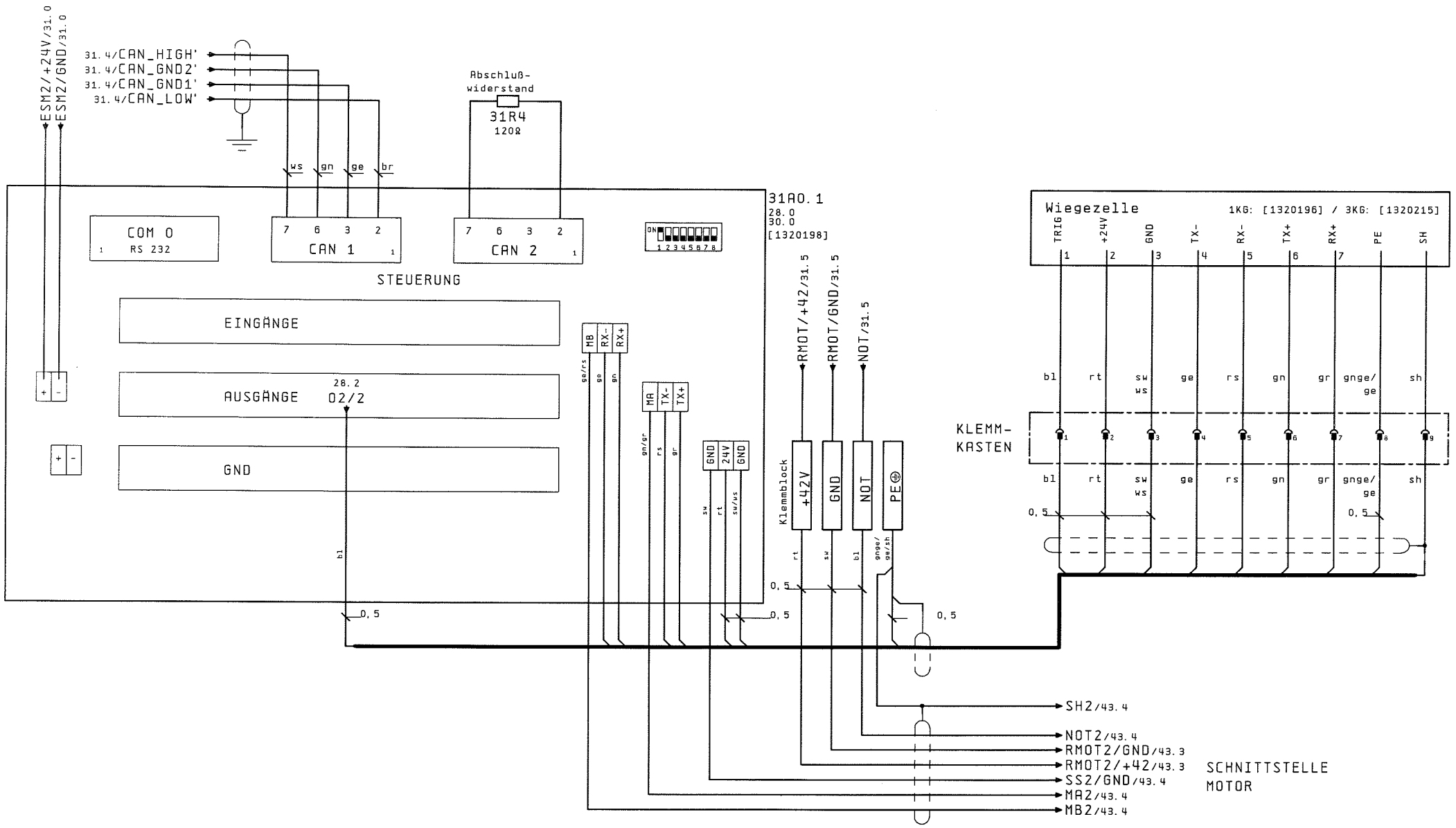

31

31b

Erstellt: 03. Jun. 2002	Victus Lebensmittelbedarf A 1230 Wien Kom: Pick Salami	weber GmbH & Co. Kg D 35236 Breidenbach	Anschluß Wiegezelle 2 WEB'99	MCS 902-1677	Bl. 31a
durch: TBA					
Geändert: 03. Jun. 2002					Gesamt: 59 Bl.
Geprüft: TBA					

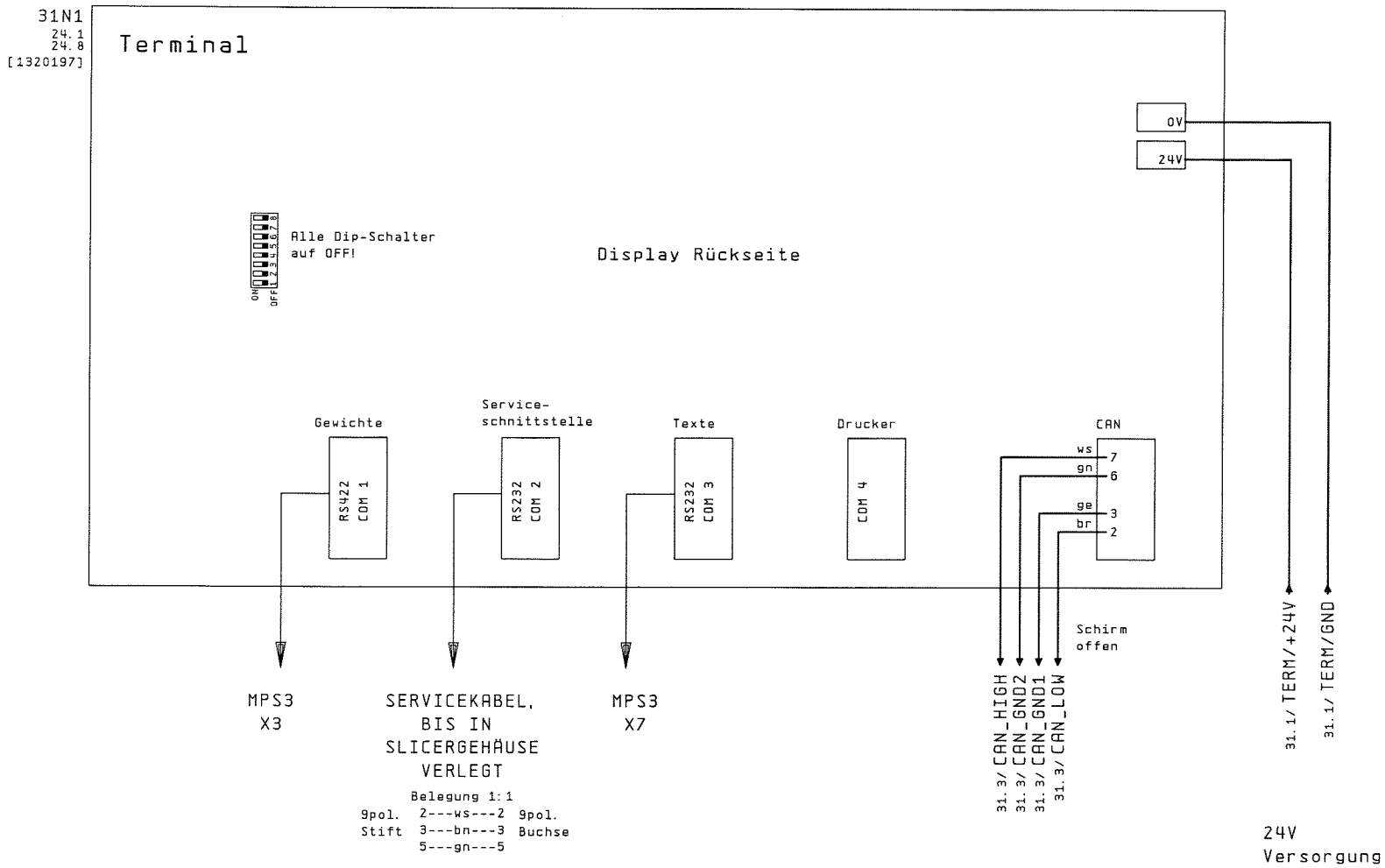

31a

32

Erstellt:	03. Jun. 2002	Victus Lebensmittelbedarf A 1230 Wien Kom: Pick Salami	weber GmbH & Co. Kg D 35236 Breidenbach	Display Waage WEB' 99	MCS 902-1677	Bl. 31b
durch:	TBA					Gesamt: 59 Bl.
Geändert:	03. Jun. 2002					
Geprüft:	TBA					

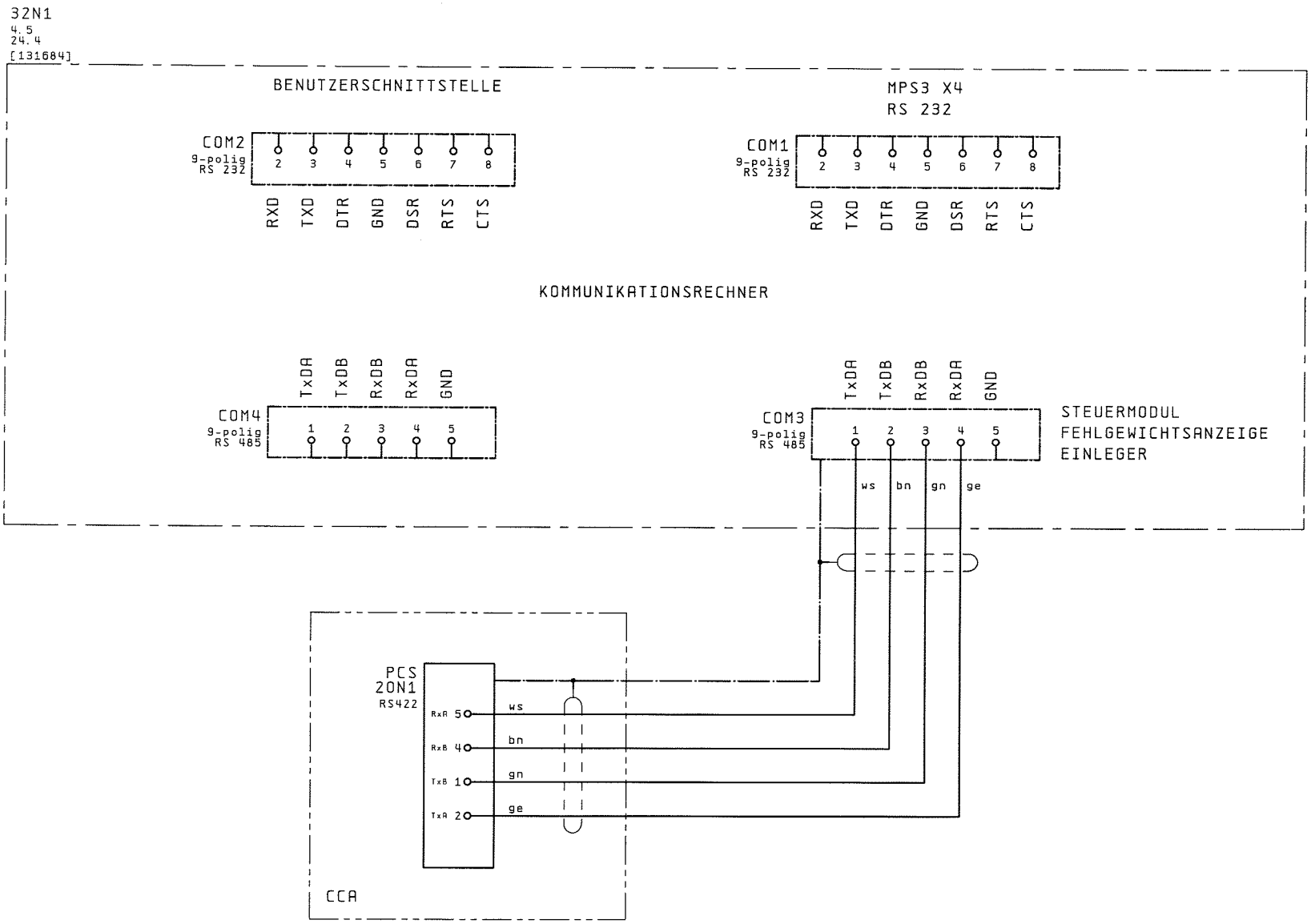

31b

33

Erstellt:	03. Jun. 2002	Victus Lebensmittelbedarf A 1230 Wien Kom: Pick Salami	weber GmbH & Co. Kg D 35236 Breidenbach	KOMMUNIKATIONSRECHNER FÜR GEWICHTSANZEIGE	MCS 902-1677	Bl. 32
durch:	TBA					
Geändert:	03. Jun. 2002					Gesamt: 59 Bl.
Geprüft:	TBA					

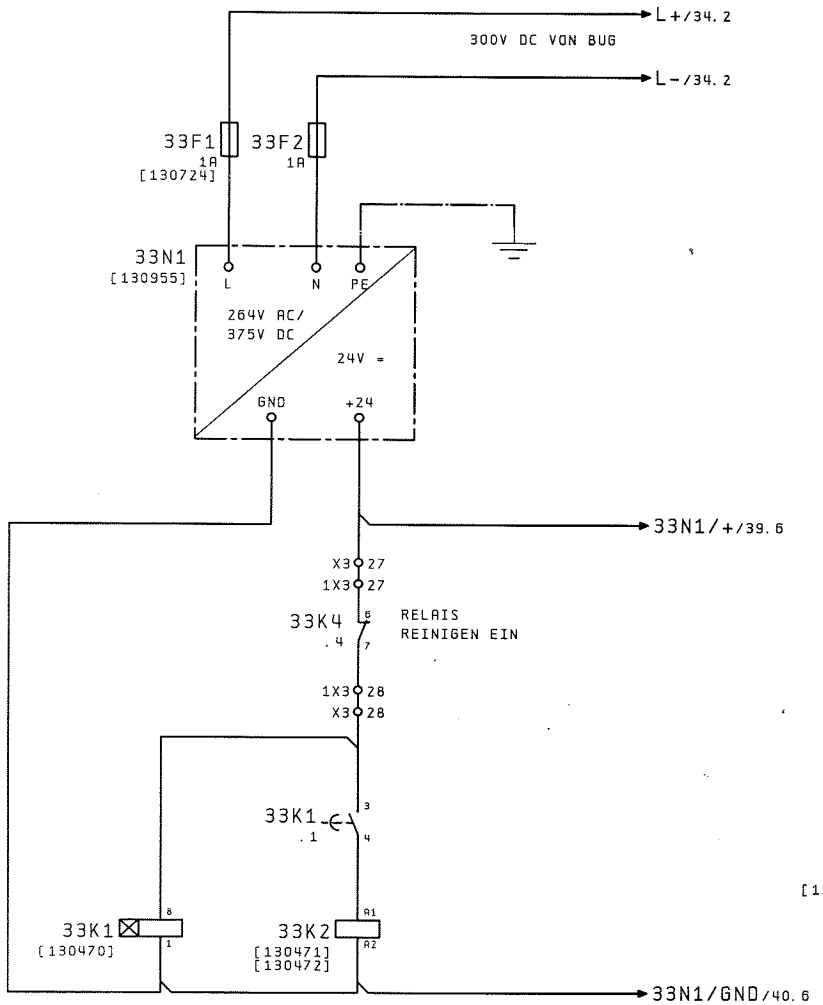

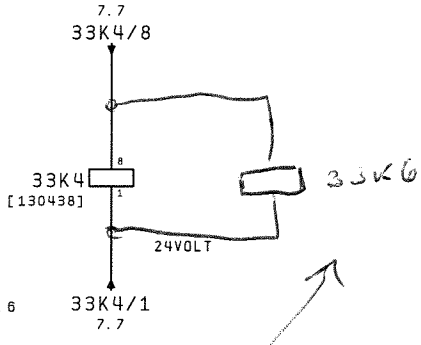

3 – 4 .2

1 – 2 35.2
3 – 4 35.2
5 – 6 35.2
13 – 14 4.0
21 – 22 5.2

53 – 54 LÜFTER IM EINLEGER!

3 – 4 5.2
6 – 7 .2

Tiszta módban tilt ja a szallagot

ANZUGS-VERZÖGERUNG 1sek.

ABSCHALTUNG MOTORSTROM

REINIGEN EIN

32

34

Erstellt: 03. Jun. 2002	Victus Lebensmittelbedarf	weber GmbH & Co. Kg	REINIGUNGSSCHALTUNG	MCS 902-1677	Bl. 33
durch: TBA	A 1230 Wien	D 35236 Breidenbach	DC / DC WANDLER		
Geändert: 12. Jun. 2002	Kom: Pick Salami				Gesamt: 59 Bl.
Geprüft: TBA					

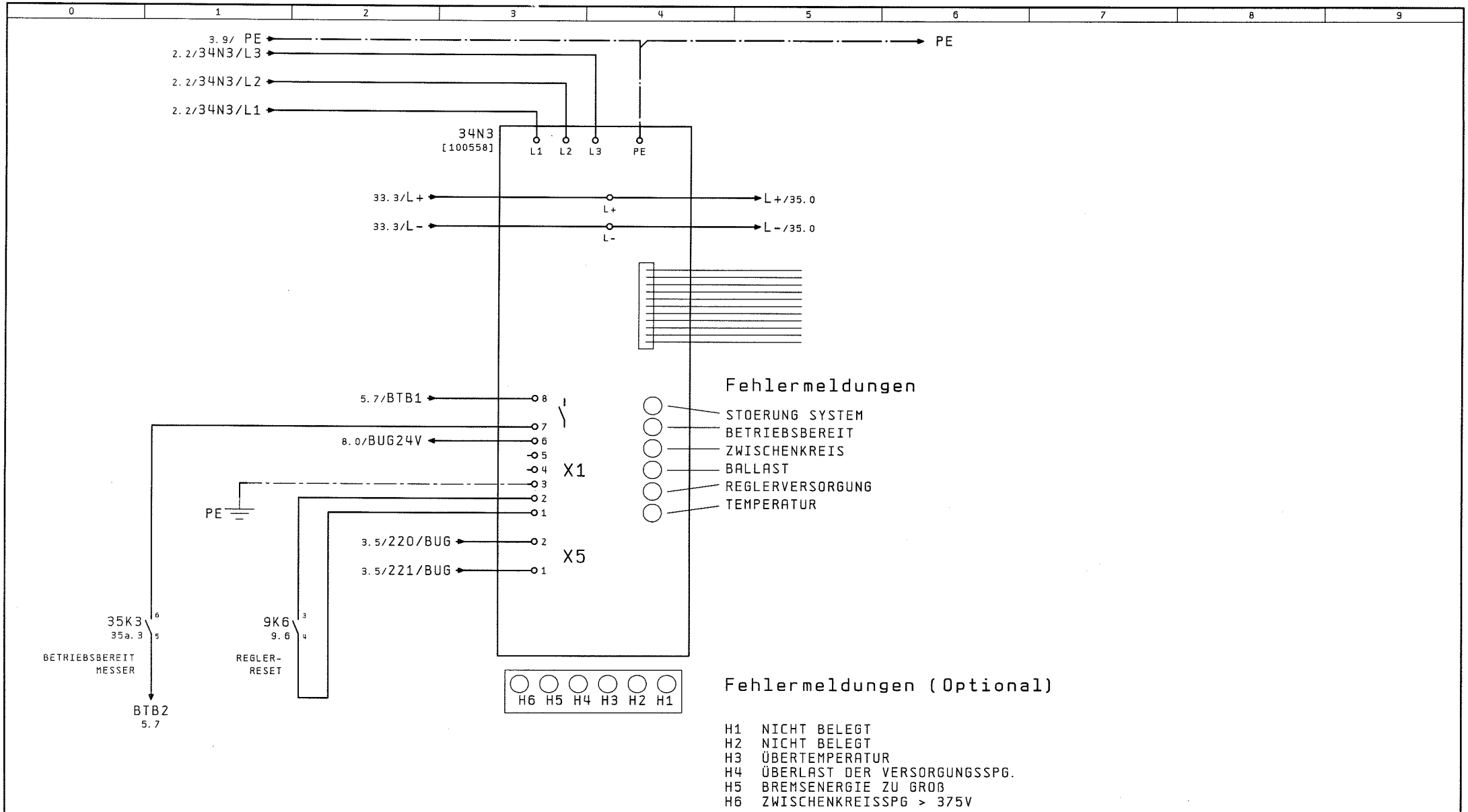

Erstellt: 03. Jun. 2002	Victus Lebensmittelbedarf	weber GmbH & Co. Kg	REGLERVERSORGUNG	MCS 902-1677	Bl. 34
durch: TBA	A 1230 Wien	D 35236 Breidenbach	SLICER		
Geändert: 12. Jun. 2002	Kom: Pick Salami				Gesamt: 59 Bl.
Geprüft: TBA					

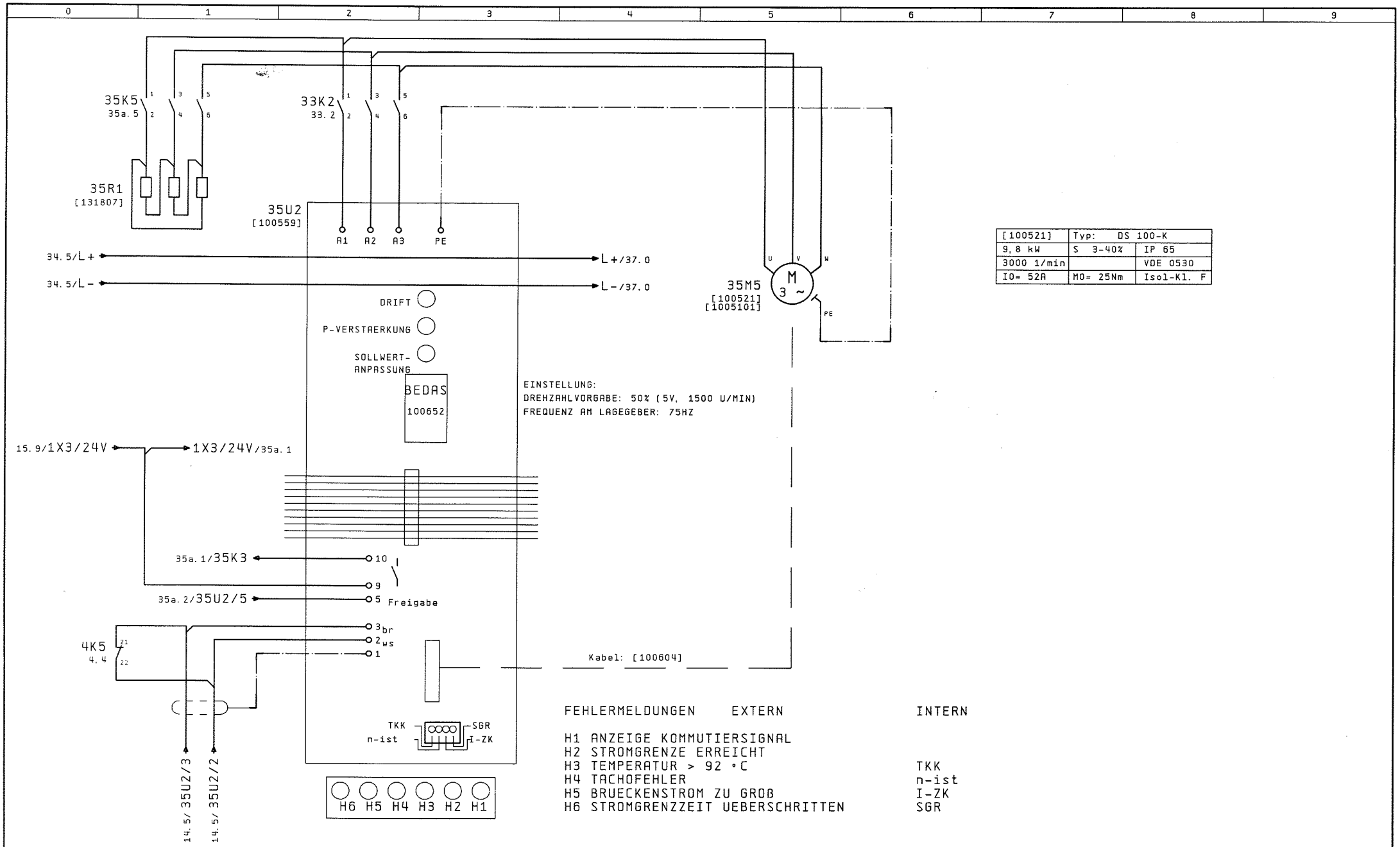

[100521]	Typ: DS 100-K	
9, 8 kW	S 3-40%	IP 65
3000 1/min		VDE 0530
IO= 52A	MO= 25Nm	Isol-Kl. F

FEHLERMELDUNGEN	EXTERN	INTERN
H1 ANZEIGE KOMMUTIERSIGNAL		
H2 STROMGRENZE ERREICHT		
H3 TEMPERATUR > 92 °C		TKK
H4 TACHOFEHLER		n-ist
H5 BRUECKENSTROM ZU GROß		I-ZK
H6 STROMGRENZZEIT UEBERSCHRITTEN		SGR

Erstellt:	03. Jun. 2002	Victus Lebensmittelbedarf A 1230 Wien Kom: Pick Salami	weber GmbH & Co. Kg D 35236 Breidenbach	MESSERANTRIEB	MCS 902-1677	Bl. 35
durch:	TBA					Gesamt: 59 Bl.
Geändert:	12. Jun. 2002					
Geprüft:	TBA					

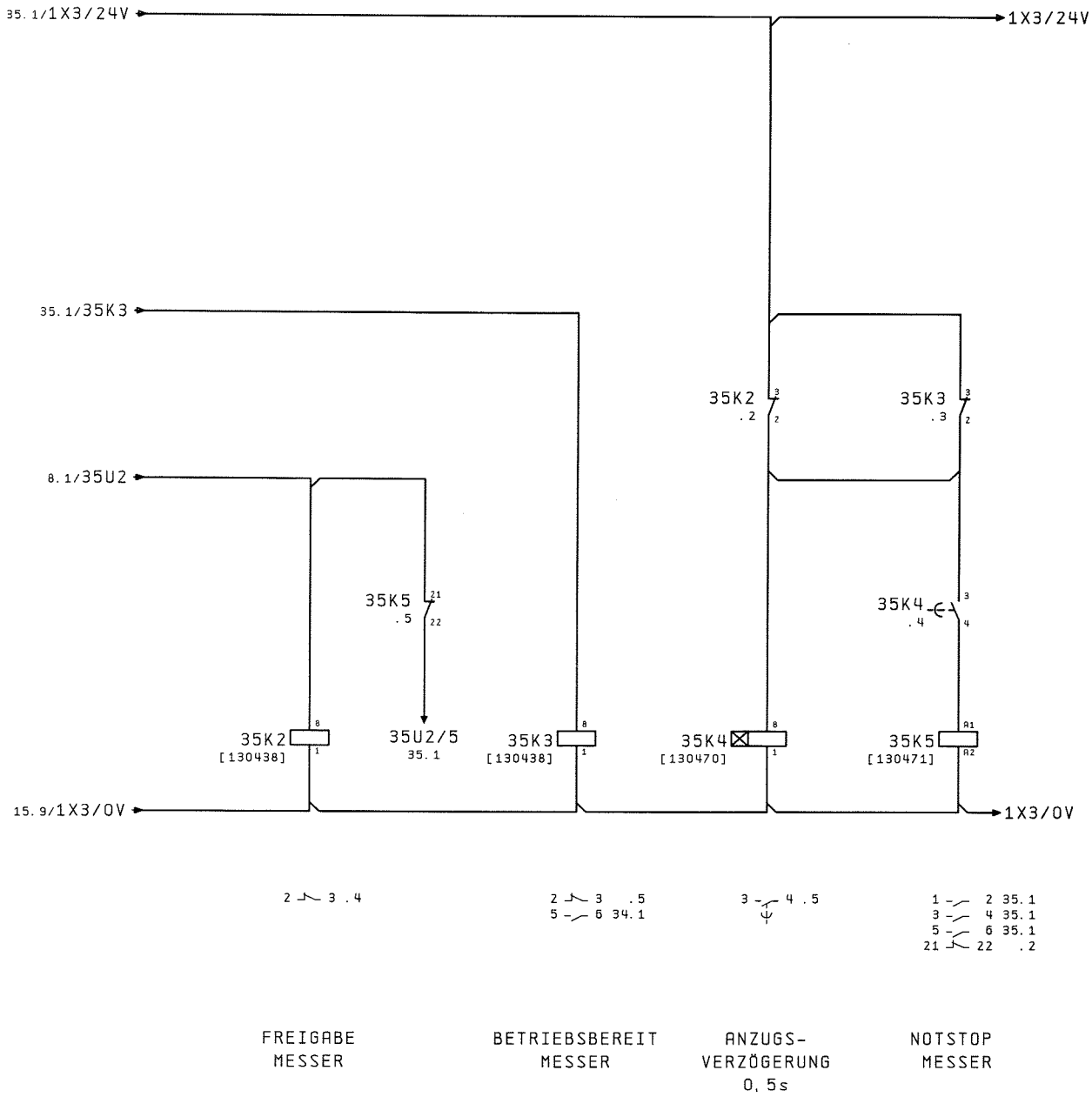

35

37

Erstellt:	03. Jun. 2002	Victus Lebensmittelbedarf A 1230 Wien Kom: Pick Salami	weber GmbH & Co. Kg D 35236 Breidenbach	MESSERANTRIEB	MCS 902-1677	Bl. 35a
durch:	TBA					
Geändert:	03. Jun. 2002					Gesamt: 59 Bl.
Geprüft:	TBA					

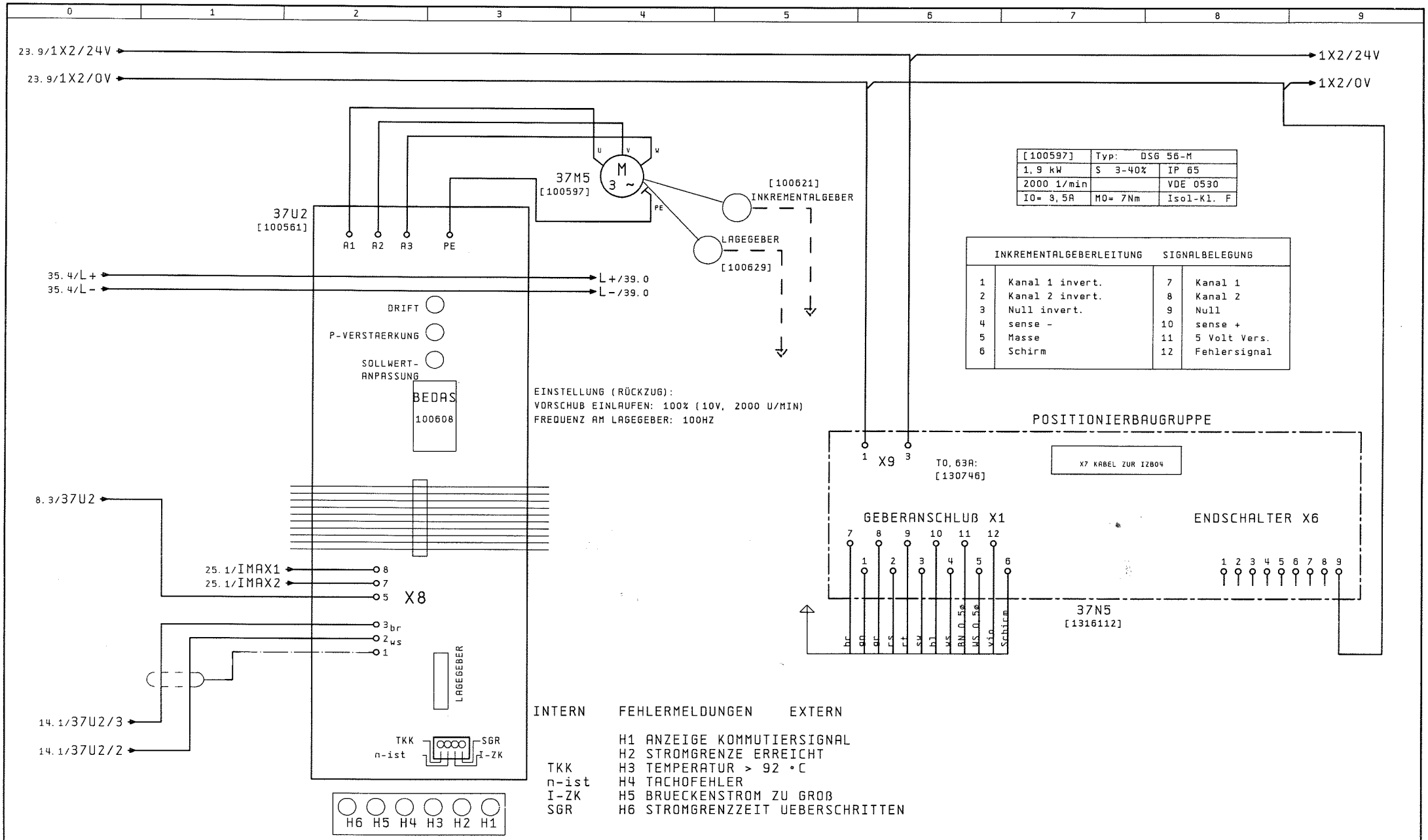

INTERN	FEHLERMELDUNGEN	EXTERN
	H1 ANZEIGE KOMMUTIERSIGNAL	
	H2 STROMGRENZE ERREICHT	
TKK	H3 TEMPERATUR > 92 °C	
n-ist	H4 TACHOFEHLER	
I-ZK	H5 BRUECKENSTROM ZU GROß	
SGR	H6 STROMGRENZZEIT UEBERSCHRITTEN	

Erstellt: 03. Jun. 2002	Victus Lebensmittelbedarf	weber GmbH & Co. Kg	PRODUKT-	MCS 902-1677	Bl. 37
durch: TBA	A 1230 Wien	D 35236 Breidenbach	ZUFÜHRUNG		
Geändert: 03. Jun. 2002	Kom: Pick Salami				Gesamt: 59 Bl.
Geprüft: TBA					

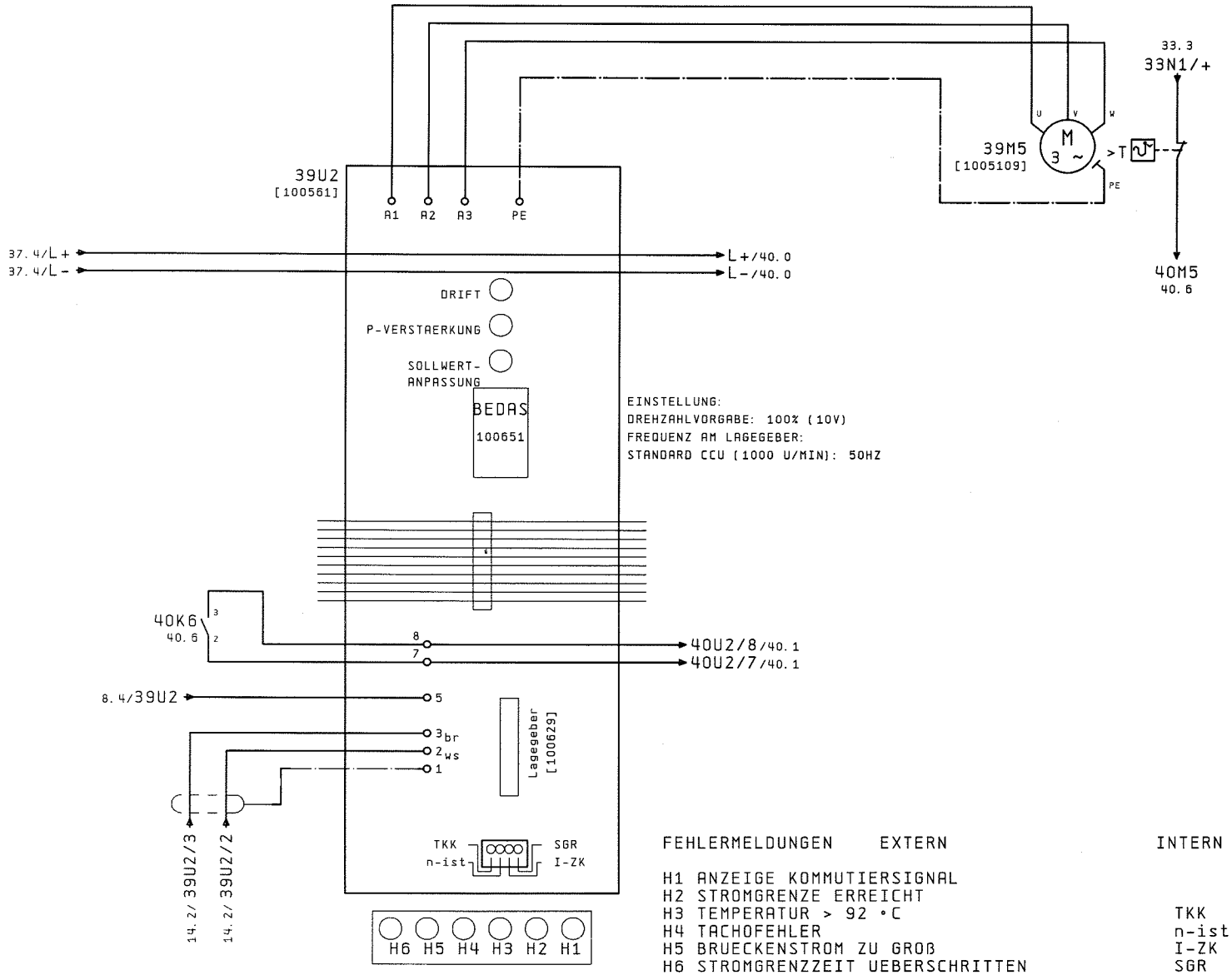

[1005109]	Typ: DS 56-S	
0,86 kW	S 3-40%	IP 65
2000 1/min		VDE 0530
IO= 4,9A	MO= 3,8Nm	Isol-Kl. F

FEHLERMELDUNGEN EXTERN INTERN

H1 ANZEIGE KOMMUTIERSIGNAL
H2 STROMGRENZE ERREICHT
H3 TEMPERATUR > 92 °C — TKK
H4 TACHOFEHLER — n-ist
H5 BRUECKENSTROM ZU GROß — I-ZK
H6 STROMGRENZZEIT UEBERSCHRITTEN — SGR

37 40

Erstellt:	03. Jun. 2002	Victus Lebensmittelbedarf A 1230 Wien Kom: Pick Salami	weber GmbH & Co. Kg D 35236 Breidenbach	PORTIONIERBAND	MCS 902-1677	Bl. 39
durch:	TBA					
Geändert:	13. Aug. 2002					Gesamt: 59 Bl.
Geprüft:	PW1					

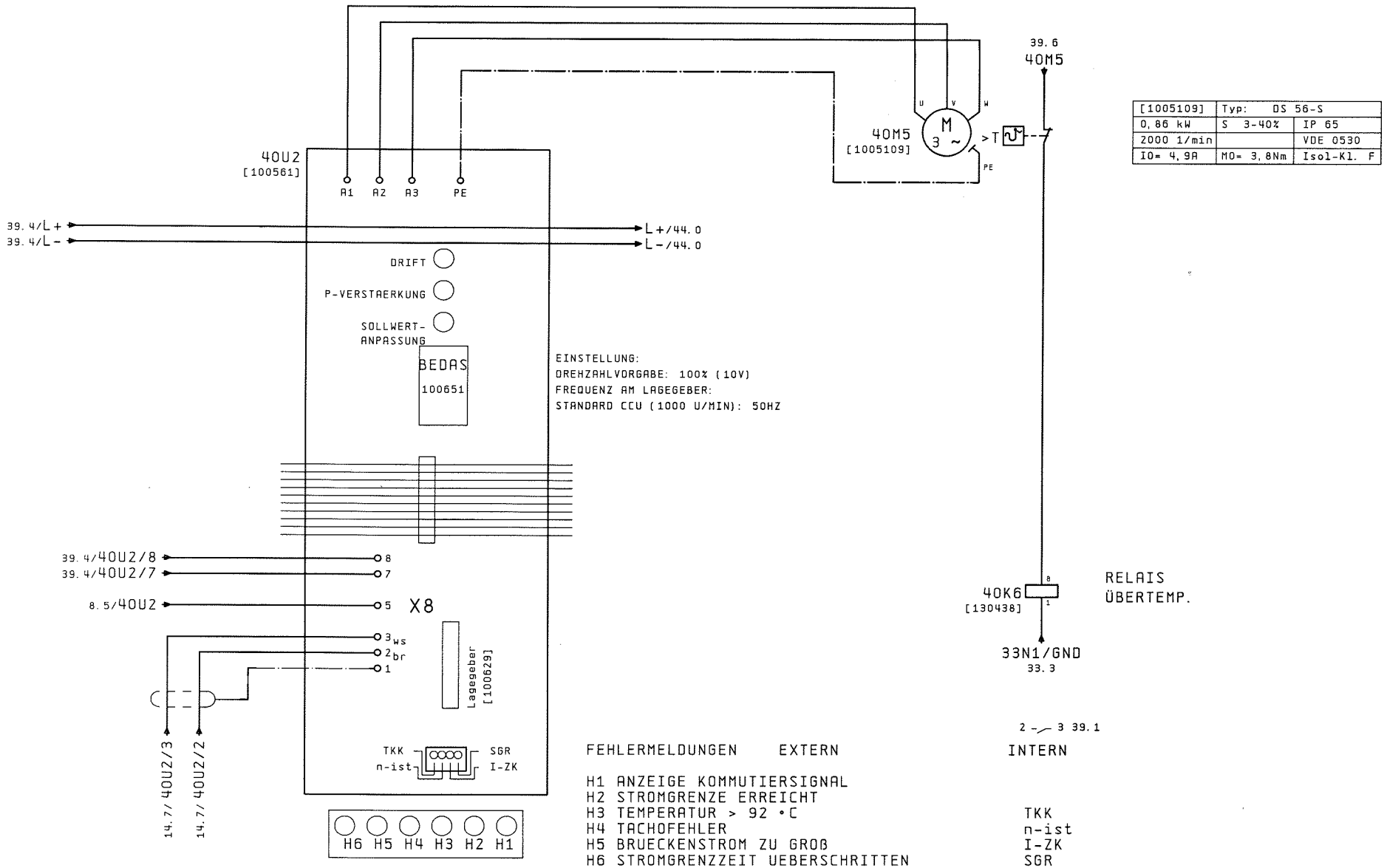

[1005109]	Typ: DS 56-S	
0,86 kW	S 3-40%	IP 65
2000 1/min		VDE 0530
IO= 4,9A	MO= 3,8Nm	Isol-Kl. F

39 42

Erstellt: 03. Jun. 2002	Victus Lebensmittelbedarf	weber GmbH & Co. Kg	STEUERBAND	MCS 902-1677	Bl. 40
durch: TBA	A 1230 Wien	D 35236 Breidenbach			
Geändert: 13. Aug. 2002	Kom: Pick Salami				Gesamt: 59 Bl.
Geprüft: PW1					

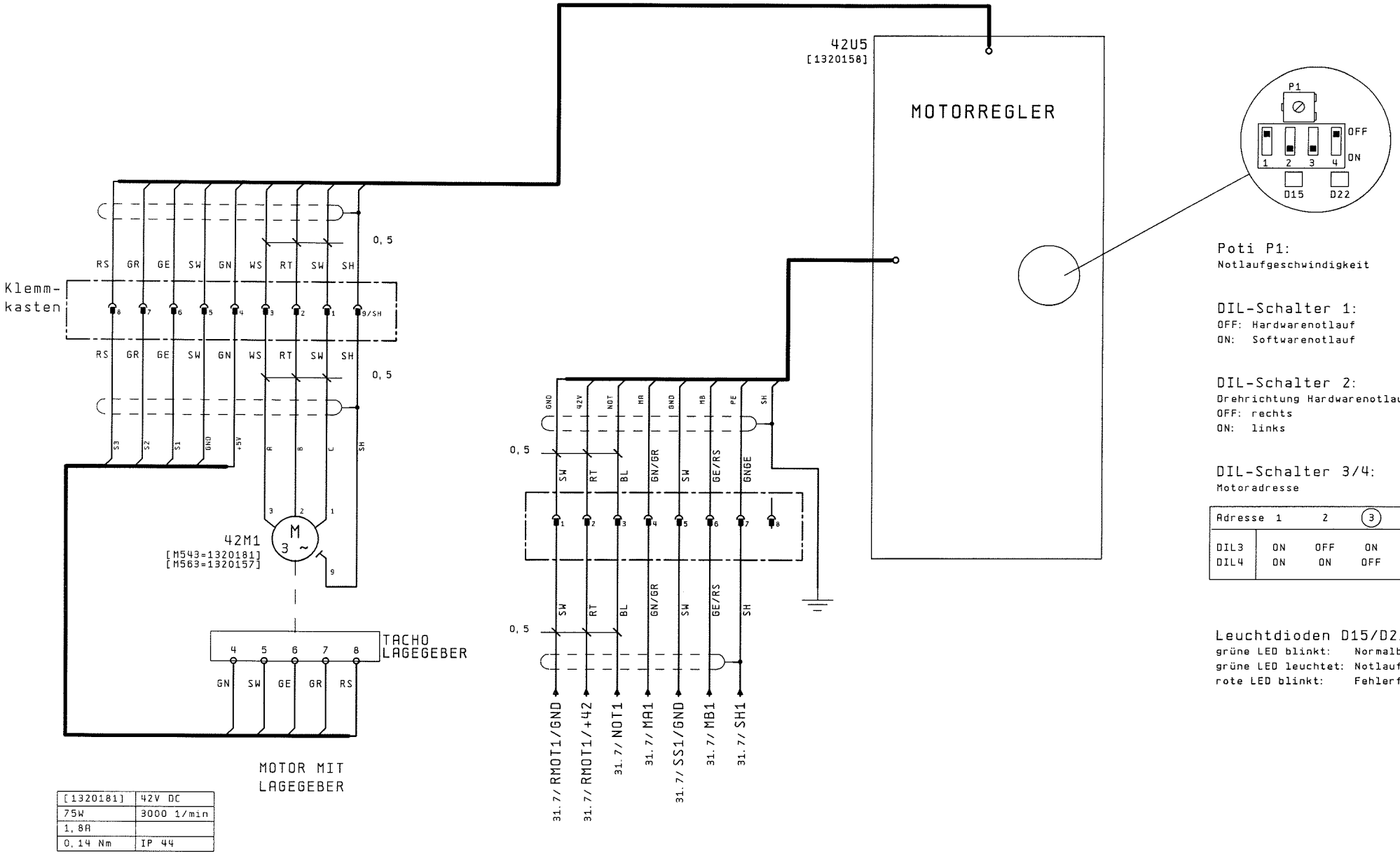

[1320181]	42V DC
75W	3000 1/min
1,8A	
0,14 Nm	IP 44

Poti P1:
Notlaufgeschwindigkeit

DIL-Schalter 1:
OFF: Hardwarenotlauf
ON: Softwarenotlauf

DIL-Schalter 2:
Drehrichtung Hardwarenotlauf
OFF: rechts
ON: links

DIL-Schalter 3/4:
Motoradresse

Adresse	1	2	3	4
DIL3	ON	OFF	ON	OFF
DIL4	ON	ON	OFF	OFF

Leuchtdioden D15/D22:
grüne LED blinkt: Normalbetrieb
grüne LED leuchtet: Notlaufbetrieb
rote LED blinkt: Fehlerfall

Erstellt: 03. Jun. 2002	Victus Lebensmittelbedarf	weber GmbH & Co.Kg	Wiegeband 1 WEB'99	MCS 902-1677	Bl. 42
durch: TBA	A 1230 Wien	D 35236 Breidenbach			
Geändert: 03. Jun. 2002	Kom: Pick Salami				Gesamt: 59 Bl.
Geprüft: TBA					

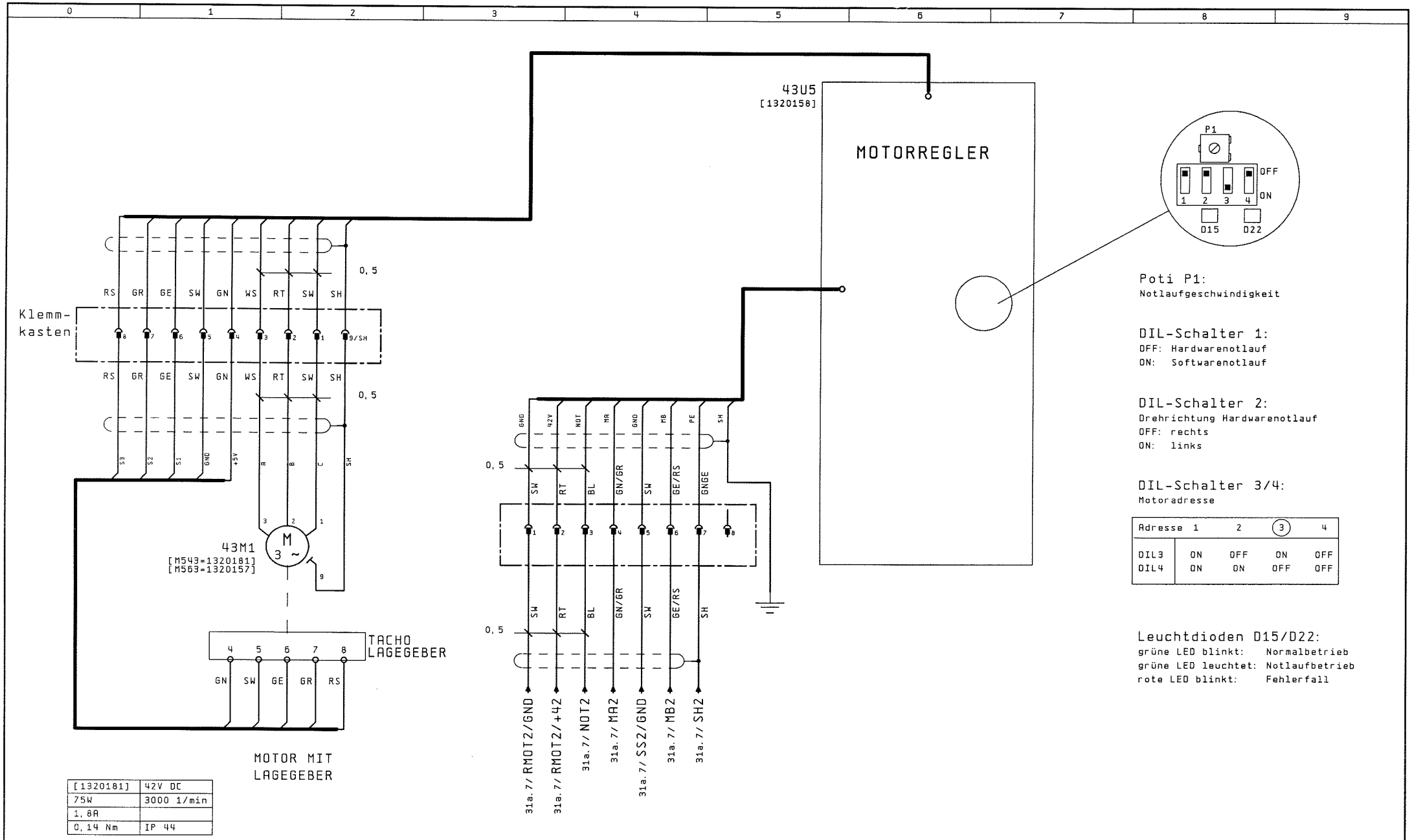

[1320181]	42V DC
75W	3000 1/min
1,8A	
0,14 Nm	IP 44

Poti P1:
Notlaufgeschwindigkeit

DIL-Schalter 1:
OFF: Hardwarenotlauf
ON: Softwarenotlauf

DIL-Schalter 2:
Drehrichtung Hardwarenotlauf
OFF: rechts
ON: links

DIL-Schalter 3/4:
Motoradresse

Adresse	1	2	3	4
DIL3	ON	OFF	ON	OFF
DIL4	ON	ON	OFF	OFF

Leuchtdioden D15/D22:
grüne LED blinkt: Normalbetrieb
grüne LED leuchtet: Notlaufbetrieb
rote LED blinkt: Fehlerfall

Erstellt: 03. Jun. 2002	Victus Lebensmittelbedarf	weber GmbH & Co. Kg	Wiegeband 2 WEB'99	MCS 902-1677	Bl. 43
durch: TBA	A 1230 Wien	D 35236 Breidenbach			
Geändert: 03. Jun. 2002	Kom: Pick Salami				Gesamt: 59 Bl.
Geprüft: TBA					

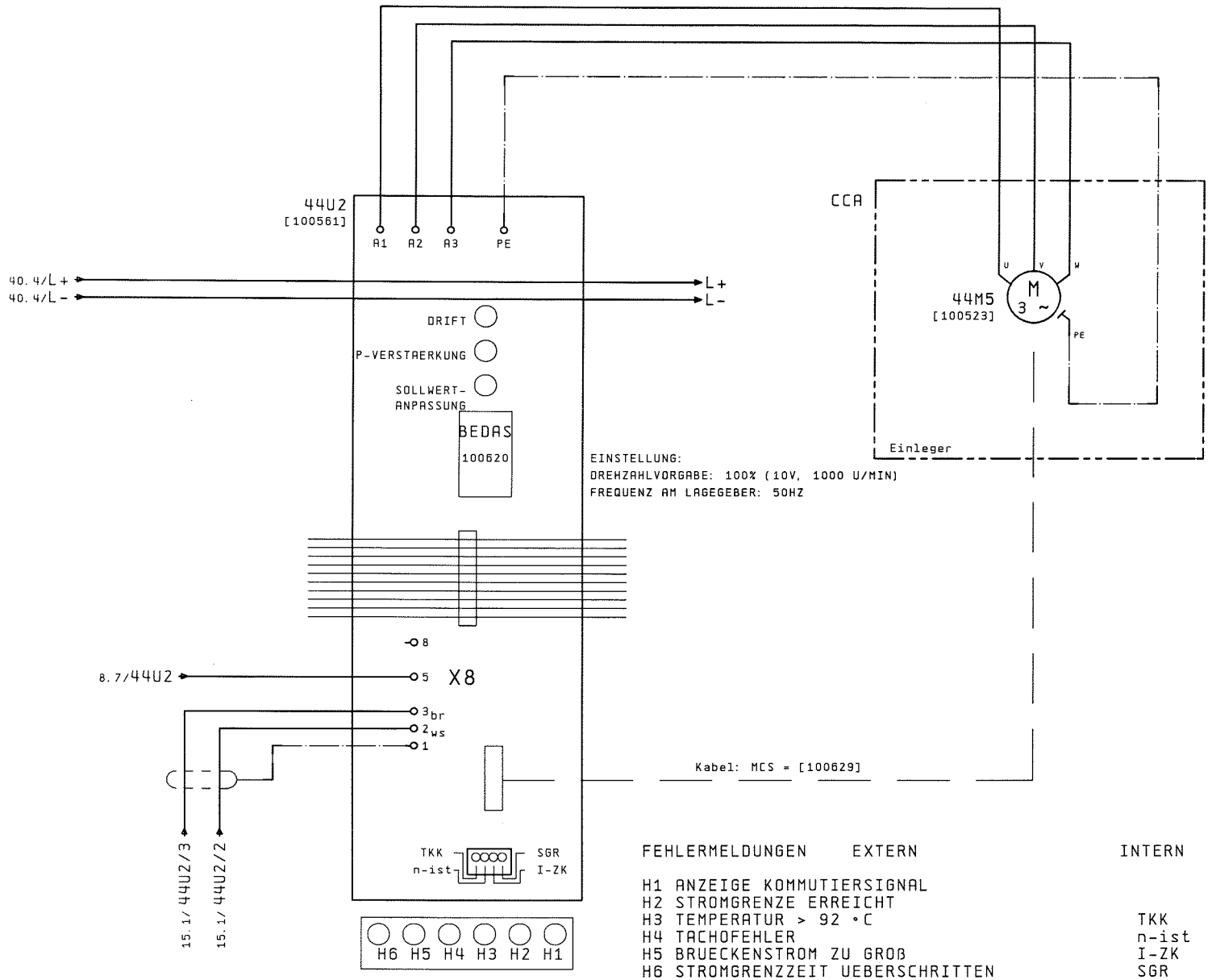

[100523]	Typ: DS 56-M	
1,9 kW	S 3-40%	IP 65
2000 1/min		VDE 0530
IO= 8,5A	MO= 7Nm	Isol-Kl. F

FEHLERMELDUNGEN	EXTERN	INTERN
H1 ANZEIGE KOMMUTIERSIGNAL		
H2 STROMGRENZE ERREICHT		
H3 TEMPERATUR > 92 °C		TKK
H4 TACHOFEHLER		n-ist
H5 BRUECKENSTROM ZU GROß		I-ZK
H6 STROMGRENZZEIT UEBERSCHRITTEN		SGR

43 70

Erstellt: 03. Jun. 2002	Victus Lebensmittelbedarf	weber GmbH & Co.Kg	WIPPENBAND	MCS 902-1677	Bl. 44
durch: TBA	A 1230 Wien	D 35236 Breidenbach			
Geändert: 03. Jun. 2002	Kom: Pick Salami				Gesamt: 59 Bl.
Geprüft: TBA					

ANSCHLUß TACHO

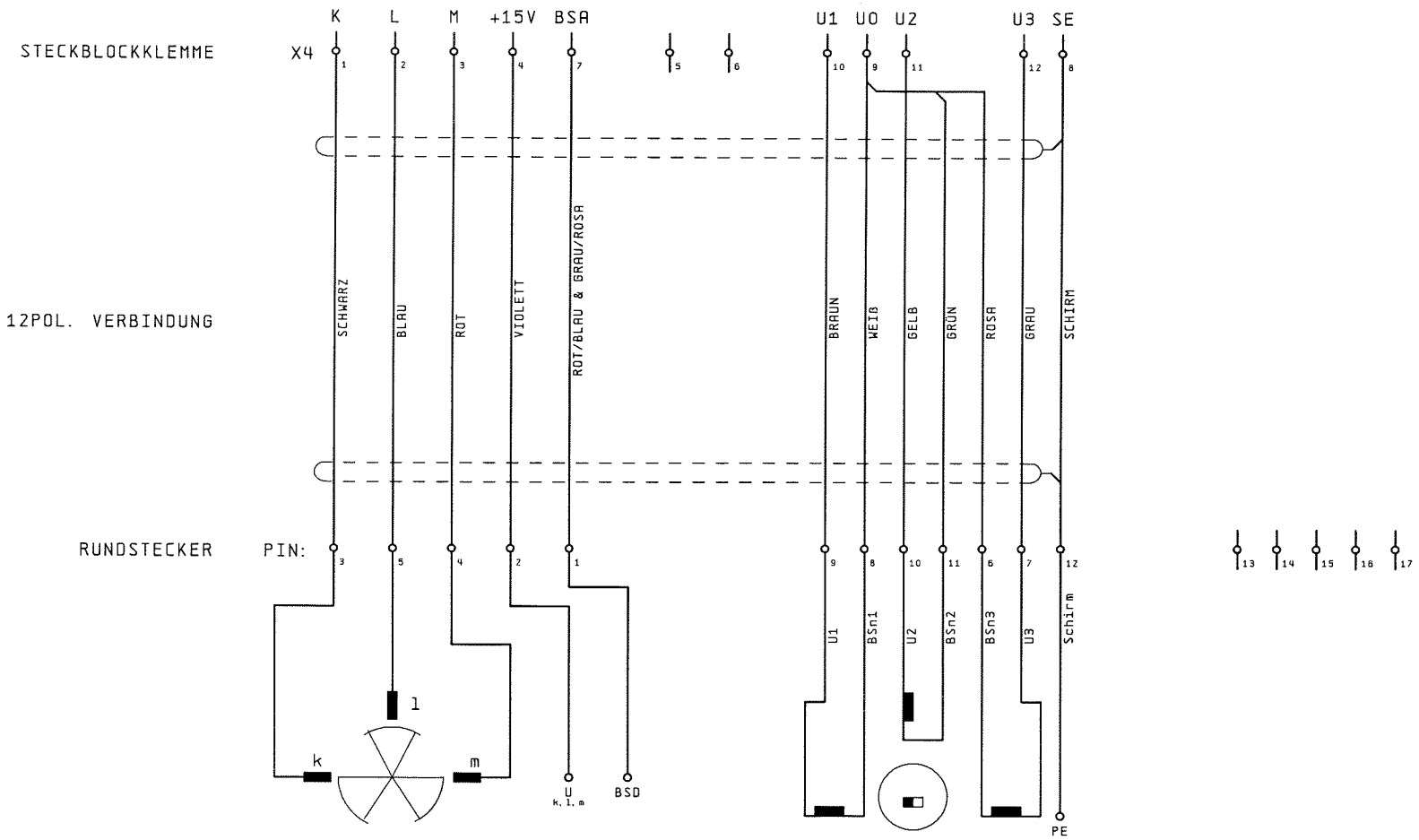

LAGEGEBER

TACHO

NICHT BESTÜCKT

Erstellt:	03. Jun. 2002	Victus Lebensmittelbedarf A 1230 Wien Kom: Pick Salami	weber GmbH & Co. Kg D 35236 Breidenbach	BELEGUNG TACHO- & LAGEGEBERLEITUNG	MCS 902-1677	Bl. 70
durch:	TBA					
Geändert:	03. Jun. 2002					Gesamt: 59 Bl.
Geprüft:	TBA					

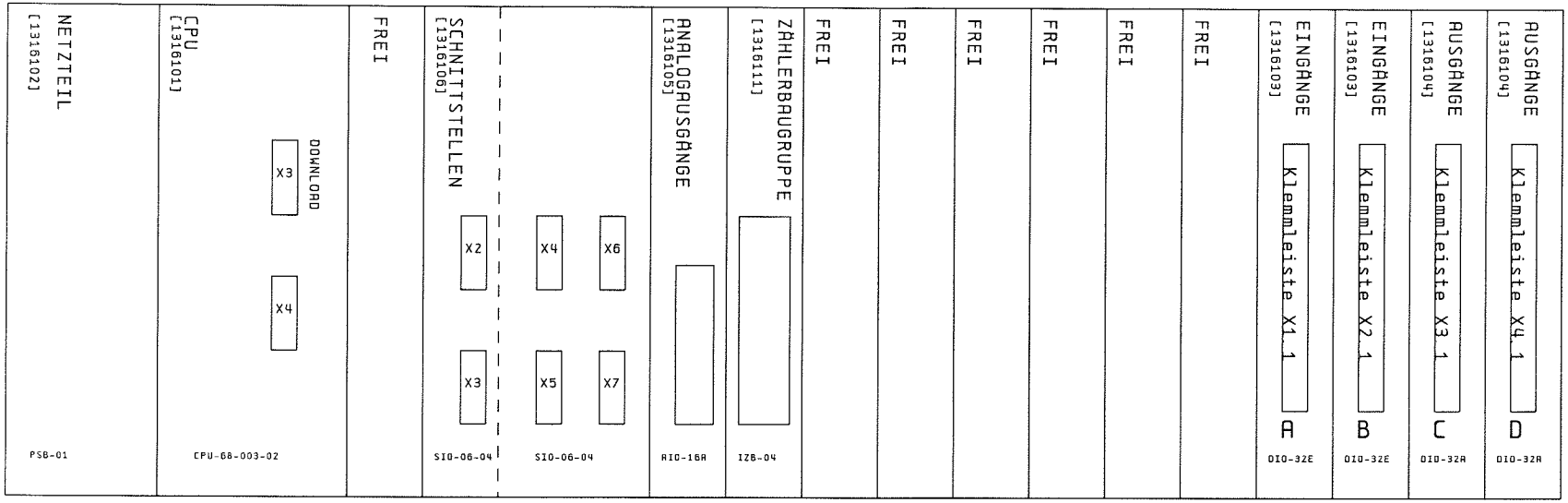

[1316116]

Erstellt:	03. Jun. 2002	Victus Lebensmittelbedarf A 1230 Wien Kom: Pick Salami	weber GmbH & Co. Kg D 35236 Breidenbach	AUFBAU MPS-3 STEUERUNG	MCS 902-1677	Bl. 71
durch:	TBA					Gesamt: 59 Bl.
Geändert:	03. Jun. 2002					
Geprüft:	TBA					

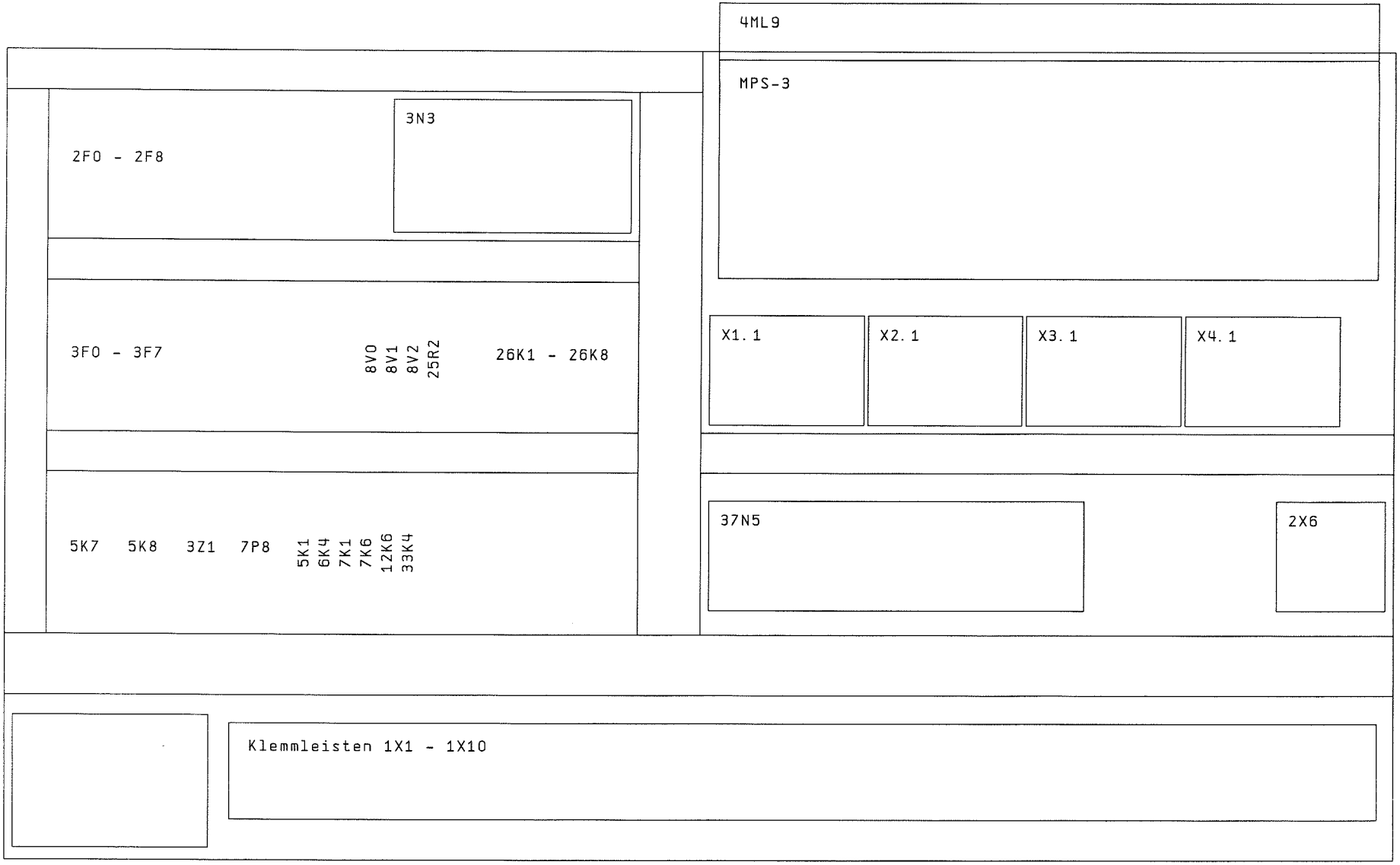

Erstellt:	03. Jun. 2002	Victus Lebensmittelbedarf A 1230 Wien Kom: Pick Salami	weber GmbH & Co. Kg D 35236 Breidenbach	AUFBAU HAUPTSTROMPLATTE	MCS 902-1677	Bl. 72
durch:	TBA					
Geändert:	03. Jun. 2002					Gesamt: 59 Bl.
Geprüft:	TBA					

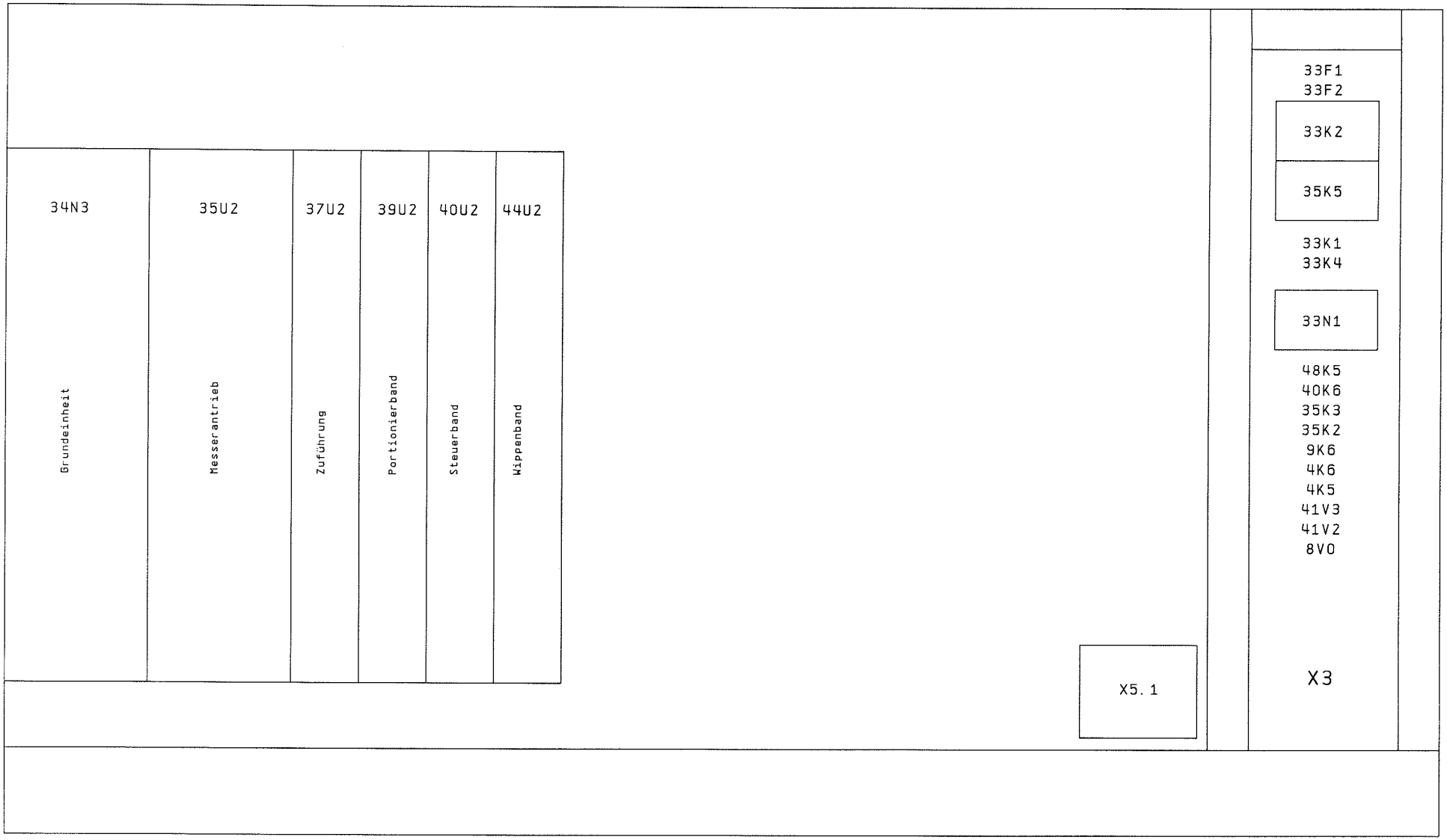

72

75

Erstellt:	03. Jun. 2002	Victus Lebensmittelbedarf A 1230 Wien Kom: Pick Salami	weber GmbH & Co. Kg D 35236 Breidenbach	AUFBAU REGLERTÜR	MCS 902-1677	Bl. 73
durch:	TBA					
Geändert:	03. Jun. 2002					Gesamt: 59 Bl.
Geprüft:	TBA					

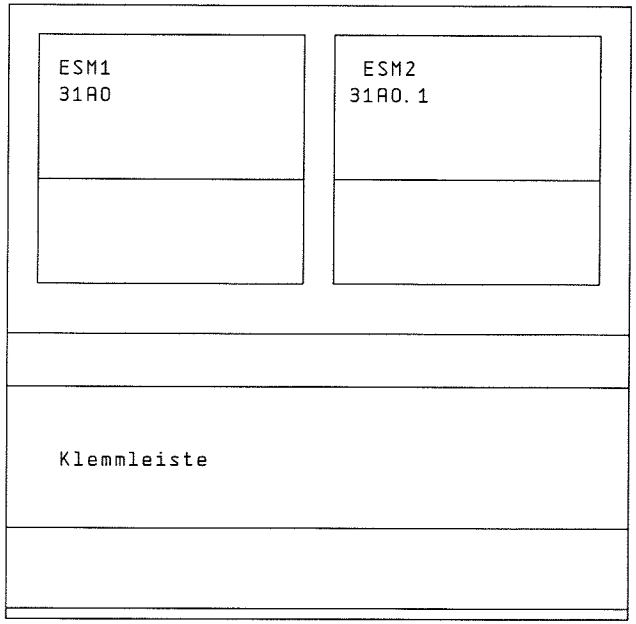

Erstellt:	03. Jun. 2002	Victus Lebensmittelbedarf A 1230 Wien Kom: Pick Salami	weber GmbH & Co. Kg D 35236 Breidenbach	AUFBAU ESM WEB' 99 EINBAU SEITLICH IM SLICER	MCS 902-1677	Bl. 75
durch:	TBA					
Geändert:	03. Jun. 2002					Gesamt: 59 Bl.
Geprüft:	TBA					

Klemmen-Anschlußplan

WEBKLAP 06.06.02 -TBA-

Klemmleiste X2																																					
Schaltplanseite	3.1	3.2			5.8	5.8		7.1		7.1		16.1	16.1	16.1		16.2	16.2	16.2		16.3	16.3	16.3		16.4	16.4	16.4			16.5	16.5			16.6	16.6			16.7	16.7			16.8	16.8
Funktionstext	0V DC	+24V DC			Beschickungshaube	"		BREMSE		"		INITIATOR ZUFÜHRUNG VORNE	"	"		INITIATOR ZUFÜHRUNG HINTEN	"	"		INITIATOR VARIABLES ENDSTÜCK	"	"		AUSWURFKLAPPE GESCHLOSSEN	"	"			DRUCKSCHALTER BETRIEBSDRUCK	"			ABFRAGE AUTOMATIKGREIFER	"			HEBESCHWINGE OBEN	"			HEBESCHWINGE UNTEN	"
Klemme	1	2			3	4		1		5		2	1	6		2	1	7		2	1	8		2	1	9			2	10			2	11			2	12			2	13

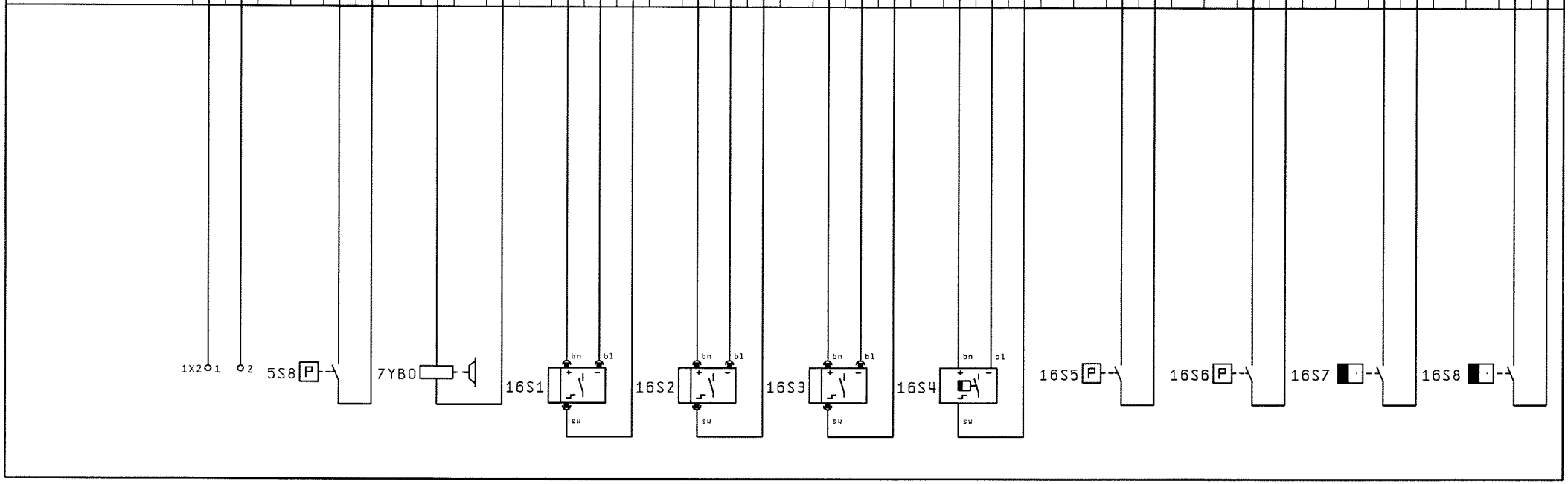

75

77

Erstellt:	12. Jun. 2002	Victus Lebensmittelbedarf A 1230 Wien Kom: Pick Salami	weber GmbH & Co. Kg D 35236 Breidenbach	X2 Pneumatik-Tunnel	MCS 902-1677
durch:	TBA				Bl. 76
Geändert:	12. Jun. 2002				Gesamt: 59 Bl.
Geprüft:					

Klemmen-Anschlußplan

WEBKLAP 06.06.02 -TBA-

Klemmleiste X2

Schaltplanseite	Funktionstext	Klemme
17.1	RESERVE	14
17.2	"	15
6.1	VENTIL PRODUKTHALTER	17
6.1	"	1
23.3	PRODUKTAUFLAGE HINTEN	2
23.3	"	1
23.3	"	18
23.4	PRODUKTAUFLAGE VORNE	2
23.4	"	1
23.4	"	19

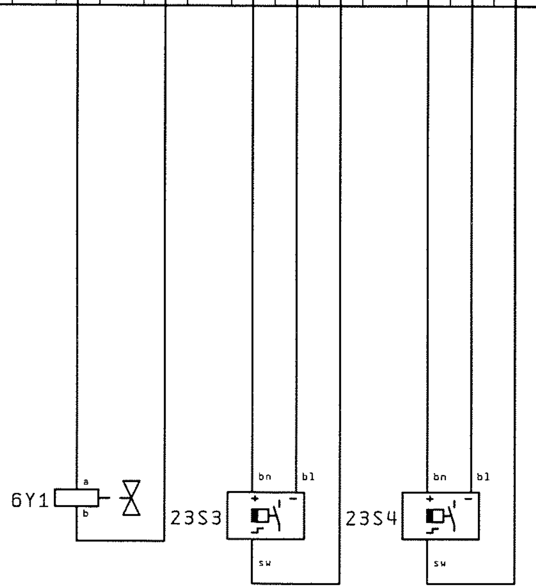

Klemmen-Anschlußplan

WEBKLAP 06.06.02 -TBA-

Klemmleiste X3																																			
Schaltplanseite		4.4	4.4	4.5		4.5		3.1	3.2	18.6		5.8		5.7			5.7			8.1	8.2	8.3		8.4		8.5		8.7	9.2		9.6	9.6	9.7	25.1		25.1	9.3		5.2	5.2	33.2		
Funktionstext		NOT STOP RELAIS	"	KOM. RECHNER		"		0V DC	+24V DC	ABFRAGE WEBERREGLER		SI-Kreis		"			"			MESSER	RESERVE	ZUFÜHRUNG		PORTIONIERBAND		STEUERBAND		WIPPENBAND	RESERVE		RESET REGLER	"	RESERVE	I-MAX. BEGRENZUNG ZUFÜHRUNG		"	RESERVE		Motorschütz	"	Reinigen		
Klemme		220	221	220		221		1	2	3		4		5			6			8	9	10		11		12		14	15		1	16	17	18		19	20		25	26	27		

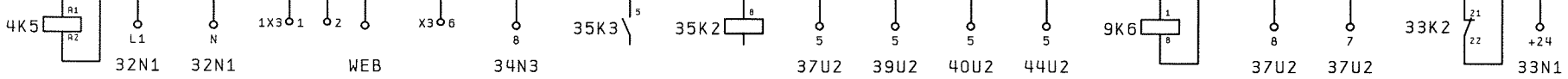

77

79

Erstellt:	12. Jun. 2002	Victus Lebensmittelbedarf A 1230 Wien Kom: Pick Salami	weber GmbH & Co. Kg D 35236 Breidenbach	X3 Reglertür	MCS 902-1677
durch:	TBA				Bl. 78
Geändert:	12. Jun. 2002				Gesamt: 59 Bl.
Geprüft:					

Klemmen-Anschlußplan

WEBKLAP 06.06.02 -TBA-

Schaltplanseite	33. 2
Klemmleiste X3 — Funktionstext	Reinigen
Klemme	28

33K1 3

Erstellt:	12. Jun. 2002	Victus Lebensmittelbedarf A 1230 Wien Kom: Pick Salami	weber GmbH & Co. Kg D 35236 Breidenbach	X3 Reglertür	MCS 902-1677 — Bl. 79
durch:	TBA				
Geändert:	12. Jun. 2002				Gesamt: 59 Bl.
Geprüft:					

Klemmen-Anschlußplan

WEBKLAP 06.06.02 -TBA-

Klemmleiste 1X1																																							
Schaltplanseite		2.0	2.0	2.1		2.1		2.1		2.2		2.2		2.2			2.8	2.8	2.9			4.0	4.0		4.1	4.0		4.1	4.1	4.2	4.3	4.4	4.4		4.4	4.7	4.6		4.8		4.8		
	Funktionstext	EINSPEISUNG	"	"		"		"		EINSPEISUNG GRUNDEINHEIT		"		"			LEUCHTE STECKDOSE	"	"			Reinigungsschütz	"		GEBLÄSE SCHALTSCHRANK	"		GEBLÄSE HAUPTANTRIEB	"	RESERVE	"	"	NOT STOP RELAIS		"	SPANNUNGSVERSORGUNG WAAGE	"		MPS-3		"		
Klemme		1	2	3		MP		PE		4		5		6			12	PE	13MP			14	15		16	17		16	18	19	20	21	16		22	16	23		16		24		

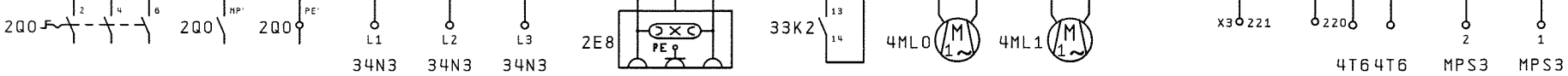

Erstellt:	12. Jun. 2002	Victus Lebensmittelbedarf A 1230 Wien Kom: Pick Salami	weber GmbH & Co. Kg D 35236 Breidenbach	1X1 Hauptstrom	MCS 902-1677
durch:	TBA				Bl. 80
Geändert:	12. Jun. 2002				Gesamt: 59 Bl.
Geprüft:					

0	1	2	3	4	5	6	7	8	9

Klemmen-Anschlußplan

WEBKLAP 06.06.02 -TBA-

Schaltplanseite	3.5		3.5
Klemmleiste 1X1 — Funktionstext	REGLER GRUNDEINHEIT		"
Klemme	25		26

2	1
34N3	34N3

80

82

Erstellt: 12. Jun. 2002 durch: TBA Geändert: 12. Jun. 2002 Geprüft:	Victus Lebensmittelbedarf A 1230 Wien Kom: Pick Salami	weber GmbH & Co.Kg D 35236 Breidenbach	1X1 Hauptstrom	MCS 902-1677	Bl. 81 Gesamt: 59 Bl.

Klemmen-Anschlußplan

WEBKLAP 06.06.02 -TBA-

Klemmleiste 1X2																																									
Schaltplanseite	3.1	3.2	5.8	5.8	7.1	16.1	16.2	16.3	16.4	16.5	16.6	16.7	16.8	17.1	17.2	6.1	23.3	23.4			5.2		5.2			6.2			6.3				6.4		6.4		6.5			6.6		
Funktionstext	0V DC	+24V DC	Beschickungshaube	"	BREMSE	INITIATOR ZUFÜHRUNG VORNE	INITIATOR ZUFÜHRUNG HINTEN	INITIATOR VARIABLES ENDSTÜCK	AUSWURFKLAPPE GESCHLOSSEN	DRUCKSCHALTER BETRIEBSDRUCK	ABFRAGE AUTOMATIKGREIFER	HEBESCHWINGE OBEN	HEBESCHWINGE UNTEN	RESERVE	"	VENTIL PRODUKTHALTER	PRODUKTAUFLAGE HINTEN	PRODUKTAUFLAGE VORNE			VENTIL FREIGABE SCHIEBER		"			VENTIL 1 SCHIEBER			"				VENTIL BESCHICKUNGSHAUBE		"		"			VENTIL VERRIEGELUNG BESCHICKUNG		
Klemme	1	2	3	4	5	6	7	8	9	10	11	12	13	14	15	17	18	19			1		25			27			28				1		29		30			31		

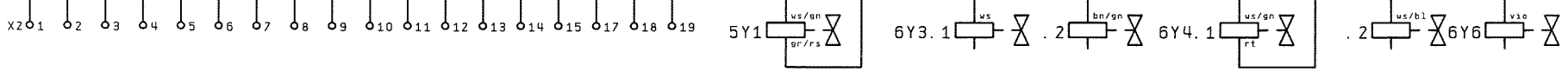

81

83

Erstellt:	12. Jun. 2002	Victus Lebensmittelbedarf A 1230 Wien Kom: Pick Salami	weber GmbH & Co. Kg D 35236 Breidenbach	1X2 Initiatoren/Ventile	MCS 902-1677
durch:	TBA				Bl. 82
Geändert:	12. Jun. 2002				Gesamt: 59 Bl.
Geprüft:					

Klemmen-Anschlußplan

WEBKLAP 06.06.02 -TBA-

Klemmleiste 1X2																																									
Schaltplanseite		6.7	7.2	7.3	7.4				13.5				18.1	18.1	18.1		18.2	18.2	18.2		18.3	18.3	18.3		6.8			6.8	18.4	18.5		22.1	22.1	22.1			13.6			13.7			
	Funktionstext	VENTIL AUSWURFKLAPPE	RESERVE	"	VENTIL HEBESCHWINGE				PRODUKTAUFLAGE VOR				MESSERINITIATOR START	"	"		MESSERINITIATOR STOP	"	"		SCHIEBER UNTEN	"	"		VENTIL NIEDERHALTER			"	RESERVE	"		INITIATOR MESSER OBEN	"	"			VENTIL 2 SCHIEBER			"			
Klemme		32	33	34	35				36				2	1	37		2	1	38		2	1	39		40			40	41	42		2	1	43			44			45			

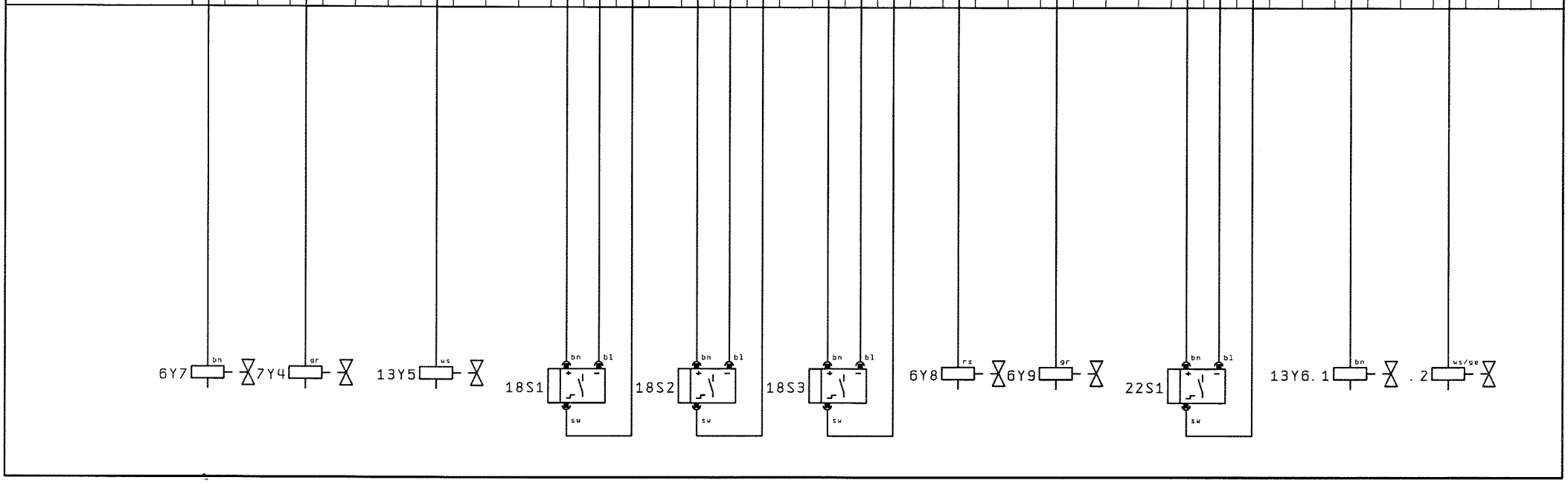

82

84

Erstellt: 12. Jun. 2002	Victus Lebensmittelbedarf	weber GmbH & Co. Kg	1X2	MCS 902-1677	Bl. 83
durch: TBA	A 1230 Wien	D 35236 Breidenbach	Initiatoren/Ventile		
Geändert: 12. Jun. 2002	Kom: Pick Salami				Gesamt: 59 Bl.
Geprüft:					

Klemmen-Anschlußplan

WEBKLAP 06.06.02 -TBA-

Schaltplanseite	23.5	23.5	23.5
Klemmleiste 1X2 – Funktionstext	SCHIEBER MITTE	"	"
Klemme	2	1	46

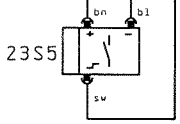

83

85

Erstellt: 12. Jun. 2002	Victus Lebensmittelbedarf	weber GmbH & Co. Kg	1X2	MCS 902-1677	Bl. 84
durch: TBA	A 1230 Wien	D 35236 Breidenbach	Initiatoren/Ventile		
Geändert: 12. Jun. 2002	Kom: Pick Salami				Gesamt: 59 Bl.
Geprüft:					

Klemmen-Anschlußplan

WEBKLAP 06.06.02 -TBA-

Klemmleiste 1X3

Schaltplanseite	Funktionstext	Klemme
3.1	0V DC	1
3.2	+24V DC	2
18.6	ABFRAGE WEBERREGLER	3
5.8	SI-Kreis	4
5.7	"	5
5.7	"	6
8.1	MESSER	8
8.2	RESERVE	9
8.3	ZUFÜHRUNG	10
8.4	PORTIONIERBAND	11
8.5	STEUERBAND	12
8.7	WIPPENBAND	14
9.2	RESERVE	15
9.6	RESET REGLER	16
9.7	RESERVE	17
25.1	I-MAX. BEGRENZUNG ZUFÜHRUNG	18
25.1	"	19
9.3	RESERVE	20
5.2	Motorschütz	25
5.2	"	26
33.2	Reinigen	27
33.2	"	28

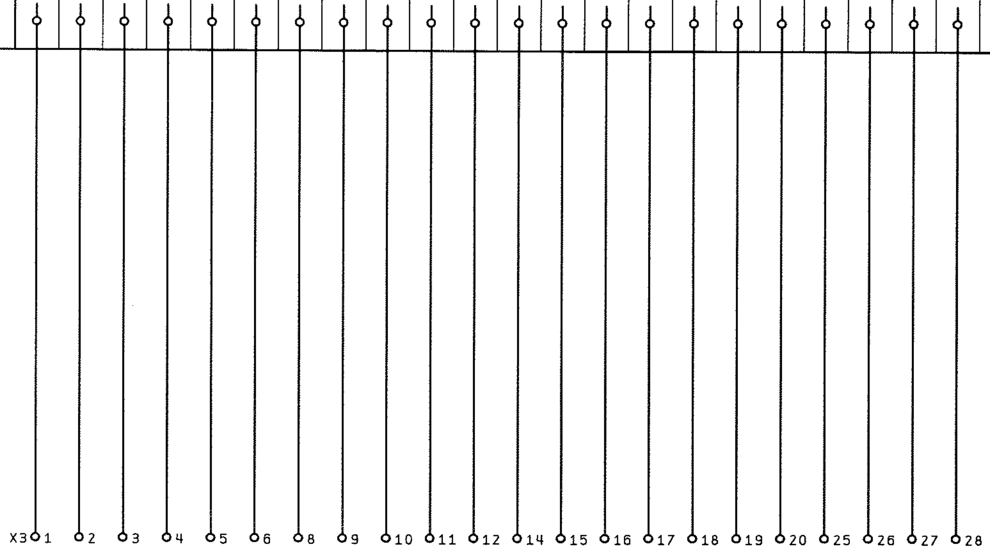

0	1	2	3	4	5	6	7	8	9

Klemmen-Anschlußplan

WEBKLAP 06.06.02 -TBA-

Klemmleiste 1X4

Schaltplanseite	9.1	18.7	5.2	5.2	10.1	10.2	8.8	9.1	18.7	19.7	5.6	5.6	19.8	23.1
Funktionstext	0V DC	+24V DC	Not-Aus	"	VENTIL WIPPE 1 OBEN	VENTIL WIPPE 1 UNTEN	RESERVE	SORTIERBAND	KONTAKT BANDLEERLAUF	RESERVE	SI-KREIS EINLEGER	"	RESERVE	EXTERN STOP
Klemme	1	2	3	4	5	6	10	11	12	19	20	21	23	24

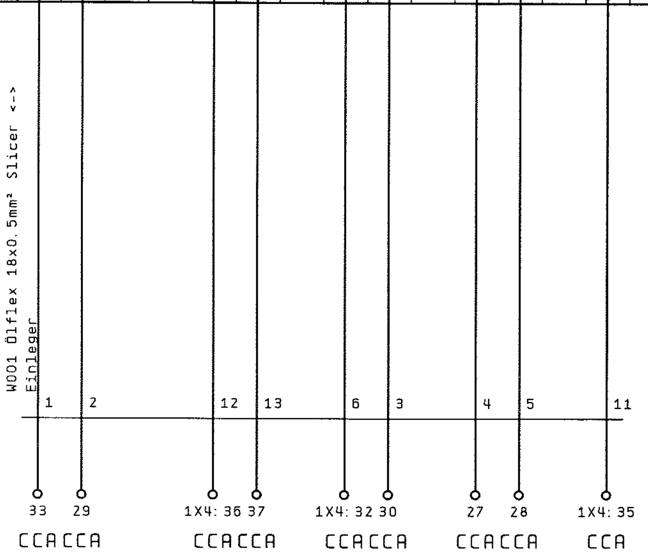

85

Erstellt:	12. Jun. 2002	Victus Lebensmittelbedarf A 1230 Wien Kom: Pick Salami	weber GmbH & Co. Kg D 35236 Breidenbach	1X4 Waage/Einleger	MCS 902-1677	Bl. 86
durch:	TBA					Gesamt: 59 Bl.
Geändert:	12. Jun. 2002					
Geprüft:						

Ventilanschlüsse:

1 ≙ P
2 ≙ B
3 ≙ S
4 ≙ A
5 ≙ R

Záró oldal

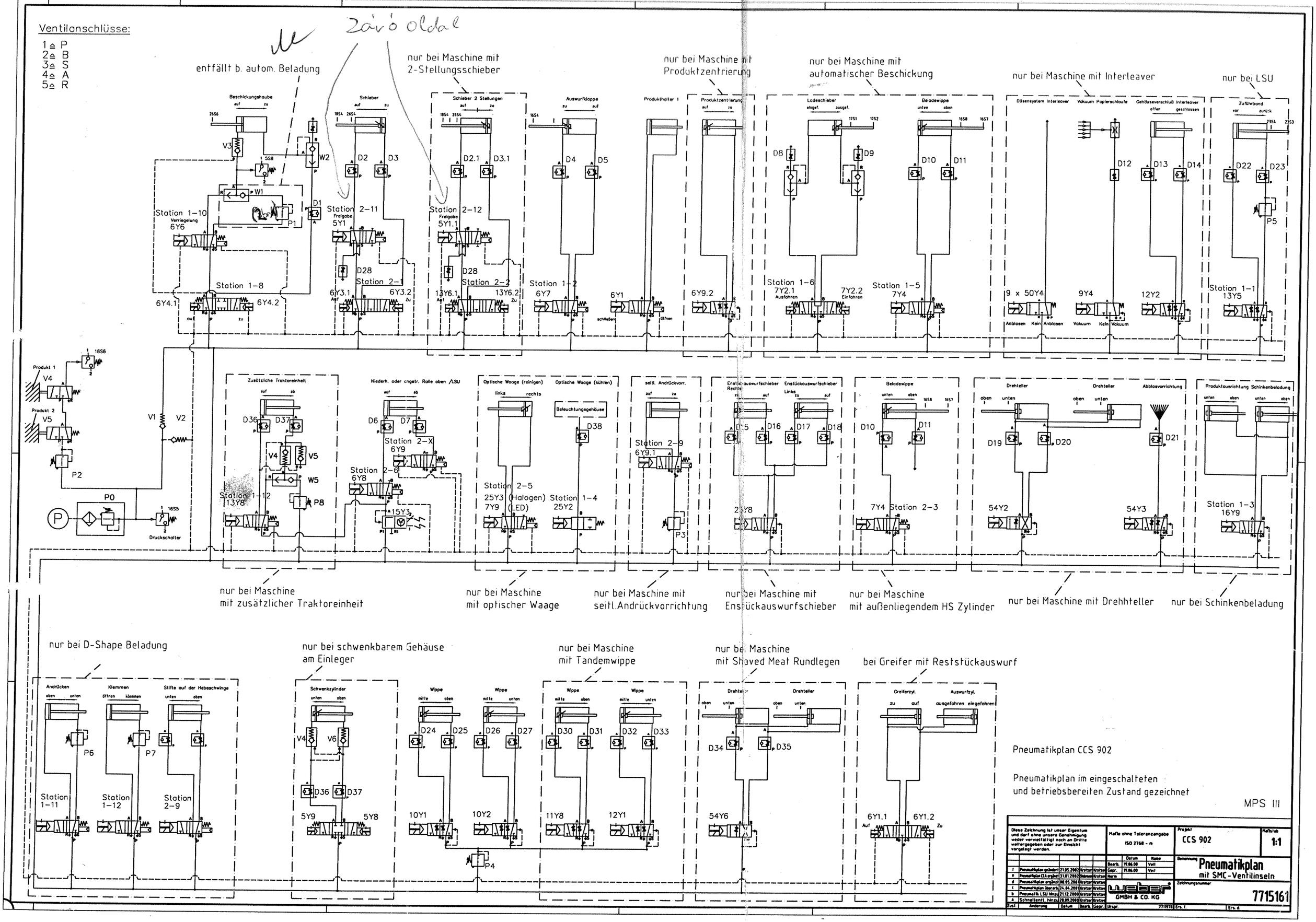

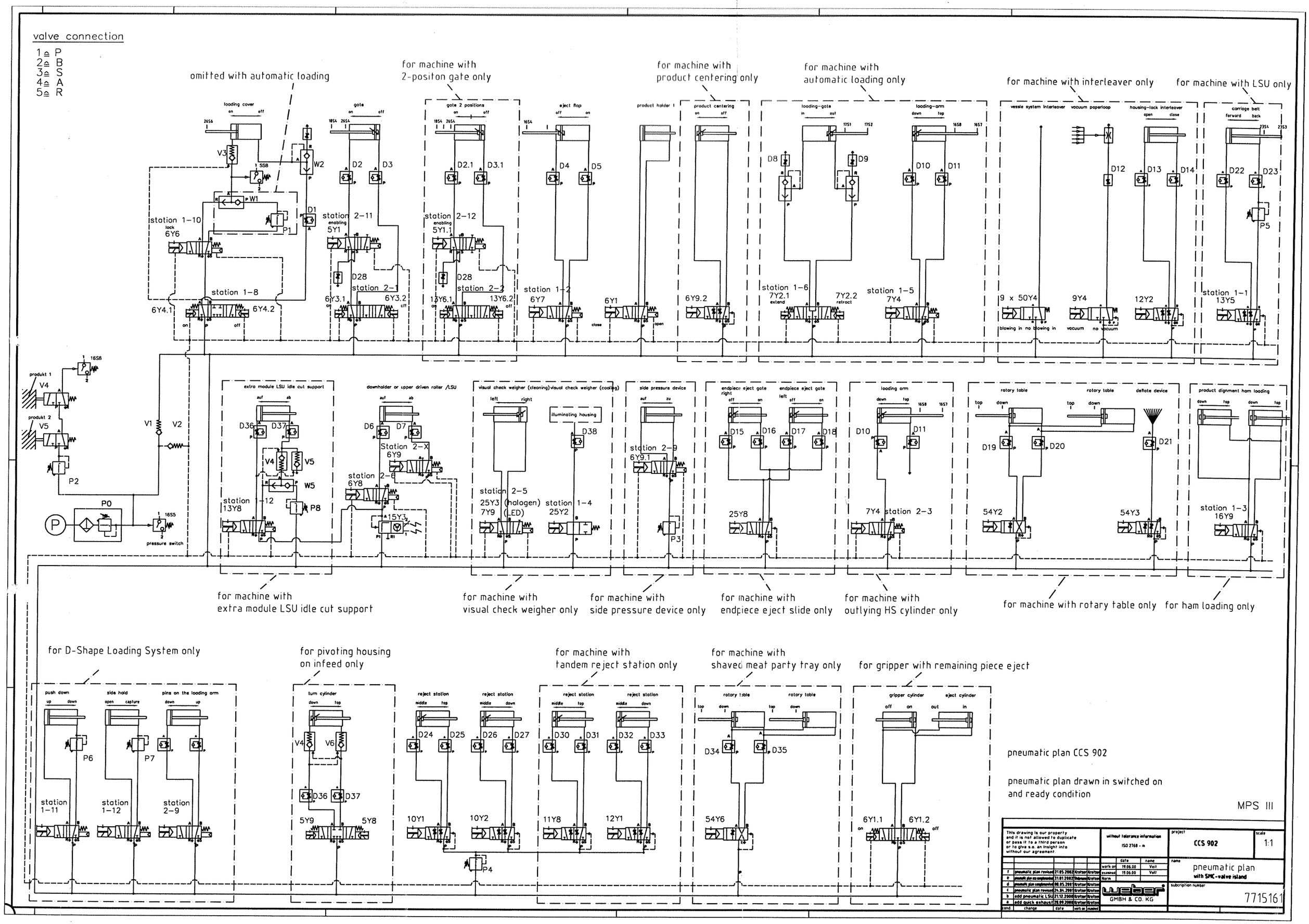
valve connection
1 ≙ P
2 ≙ B
3 ≙ S
4 ≙ A
5 ≙ R
omitted with automatic loading
for machine with 2-positon gate only
for machine with product centering only
for machine with automatic loading only
for machine with interleaver only
for machine with LSU only
loading cover
gate
gate 2 positions
eject flap
product holder 1
product centering
loading-gate
loading-arm
vessle system interleaver
vacuum paperloop
housing-lock interleaver
carriage belt
station 1-10
station 1-8
station 2-11
station 2-1
station 2-12
station 2-2
station 1-2
station 1-6
station 1-5
station 1-1
produkt 1
produkt 2
pressure switch
extra module LSU idle cut support
downholder or upper driven roller /LSU
visual check weigher (cleaning)
visual check weigher (cooling)
illuminating housing
side pressure device
endpiece eject gate
loading arm
rotary table
deflate device
product dignment ham loading
station 2-X
station 2-6
station 2-5
station 1-4
station 2-9
station 2-3
station 1-3
for machine with extra module LSU idle cut support
for machine with visual check weigher only
for machine with side pressure device only
for machine with endpiece eject slide only
for machine with outlying HS cylinder only
for machine with rotary table only
for ham loading only
for D-Shape Loading System only
for pivoting housing on infeed only
for machine with tandem reject station only
for machine with shaved meat party tray only
for gripper with remaining piece eject
push down
side hold
pins on the loading arm
turn cylinder
reject station
rotary table
gripper cylinder
eject cylinder
station 1-11
station 1-12
station 2-9
pneumatic plan CCS 902
pneumatic plan drawn in switched on and ready condition
MPS III
This drawing is our property and it is not allowed to duplicate or pass it to a third person or to give s.o. an insight into without our agreement
without tolerance information
ISO 2768 - m
project
CCS 902
scale
1:1
name
pneumatic plan
with SMC-valve island
subcription number
7715161
weber
GMBH & CO. KG